BOURGINI
Elements

Gebruiksaanwijzing	NL
Instructions	EN
Mode d'emploi	FR
Gebrauchsanleitung	DE
Instrucciones de uso	ES
Istruzioni per l'uso	IT



22.9061.00.00 Hand Mixer Elements

Fig. 1

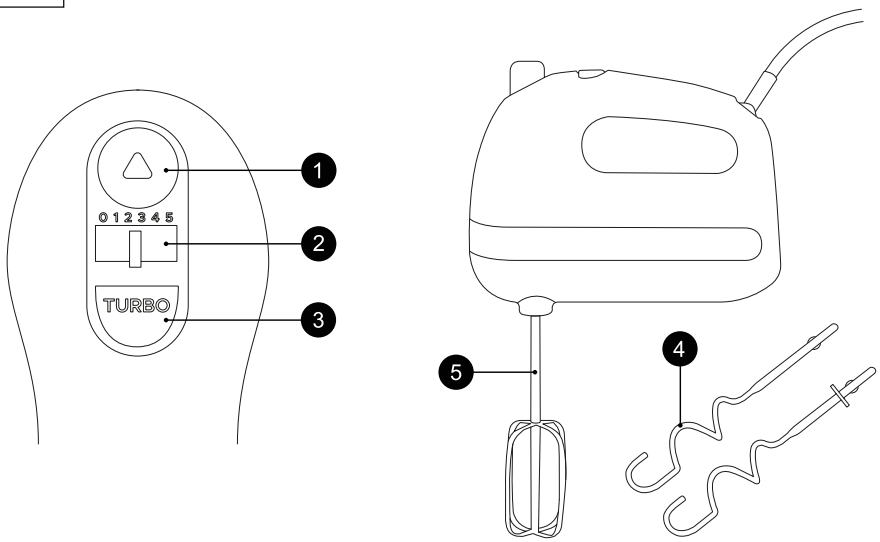

Fig. 2

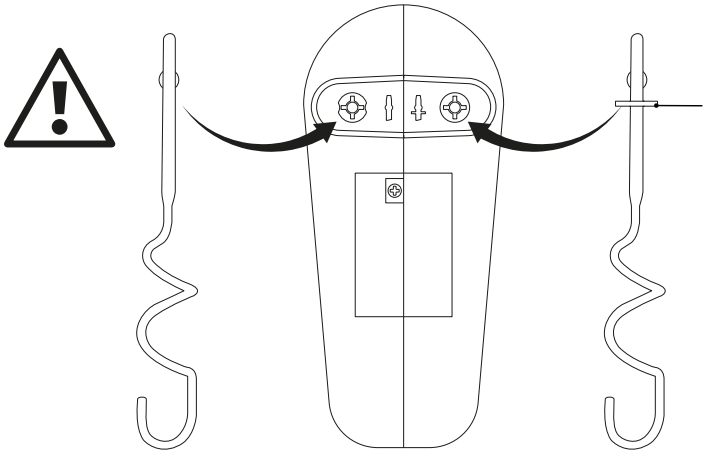

Only insert the dough hooks this way!
Slot the dough hook with the metal ring into the right attachment point.

BOURGINI
Elements

NL	Gebruiksaanwijzing	4
	Garantievoorwaarden	6
EN	Instructions	7
	Warranty conditions	9
FR	Mode d'emploi	10
	Conditions de garantie	12
DE	Gebrauchsanleitung	13
	Garantiebedingungen	15
ES	Instrucciones de uso	16
	Condiciones de garantía	18
IT	Istruzioni per l'uso	19
	Condizioni di garanzia	21

NL

VEILIGHEIDSAANWIJZINGEN

★ Lees voor gebruik de gebruiksaanwijzing aandachtig door. Bewaar de gebruiksaanwijzing.

★ Het apparaat kan worden gebruikt, gereinigd en onderhouden door kinderen vanaf 8 jaar indien ze onder toezicht staan van een persoon die verantwoordelijk is voor hun veiligheid. Houd het apparaat en het netsnoer buiten het bereik van kinderen onder de 8 jaar. Kinderen mogen niet met het apparaat spelen. Houd altijd toezicht op kinderen om te voorkomen dat ze met het apparaat spelen.

★ Het apparaat kan worden gebruikt door personen met een fysieke, zintuiglijke, mentale of motorische handicap en door personen zonder de benodigde ervaring en kennis indien ze onder toezicht staan van een persoon die verantwoordelijk is voor hun veiligheid of instructies krijgen over hoe het apparaat op een veilige manier te gebruiken is en indien ze de gevaren begrijpen die met het gebruik samenhangen.

- Dit apparaat is uitsluitend bedoeld voor huishoudelijk gebruik.
- Laat het apparaat niet onbeheerd achter tijdens gebruik.
- Gebruik het apparaat en de toebehoren uitsluitend voor de beoogde doeleinden. Gebruik het apparaat en de toebehoren niet voor andere doeleinden dan beschreven in de handleiding.
- Gebruik het apparaat niet als een onderdeel, toebehoren, netsnoer of stekker beschadigd of defect is. Laat een beschadigd of defect onderdeel, toebehoren, netsnoer of stekker door de leverancier of een erkend servicecentrum vervangen.
- Gebruik het apparaat niet in de buurt van voorzieningen die water bevatten zoals badkuipen, douches en wastafels.
- Dompel het apparaat niet onder in water of andere vloeistoffen. Als dit toch gebeurt, haal dan zo snel mogelijk de stekker uit het stopcontact. Verwijder het apparaat nooit uit water of andere vloeistoffen, voordat de stekker uit het stopcontact gehaald is. Een apparaat dat in water of andere vloeistoffen terecht is gekomen kunt u niet meer gebruiken.
- Zorg dat er geen water in de aansluitpunten van het netsnoer en het verlengsnoer kan komen.
- Houd het netsnoer uit de buurt van warmtebronnen, olie en scherpe randen.
- Controleer voor gebruik altijd of de netspanning overeenkomt met de spanning op het typeplaatje van het apparaat.
- Sluit voor extra bescherming het apparaat aan op een groep die beveiligd is door een aardlekschakelaar met een nominale aanspreekstroom van maximaal 30 mA.
- Bedien het apparaat niet door middel van een externe tijdschakelaar of een apart afstandsbedieningssysteem.
- Wikkel het netsnoer en een eventueel verlengsnoer altijd volledig af. Zorg dat het netsnoer en een eventueel verlengsnoer niet over de rand van een werkblad hangen, dat deze niet per ongeluk verstrengeld kunnen raken en dat niemand er over kan struikelen.
- Trek niet aan netsnoer om de stekker uit het stopcontact te halen.
- Haal de stekker uit het stopcontact als het apparaat niet in gebruik is.
- Gebruik het apparaat niet buitenshuis. Plaats het apparaat op een stabiel en vlak oppervlak.
- Houd het apparaat uit de buurt van warmtebronnen. Plaats het apparaat niet op hete oppervlakken of in de buurt van open vlammen.
- Zorg dat uw handen droog zijn voordat u het apparaat aanraakt.
- Haal de stekker uit het stopcontact voordat u het apparaat gaat monteren of demonteren en voordat u reinigings- en onderhoudswerkzaamheden aan het apparaat gaat uitvoeren.
- Motor apparaten: pas op voor scherpe en/ of bewegende delen. Houd uw handen tijdens gebruik, reiniging en onderhoud uit de buurt van de bewegende delen.
- Verwarmingsapparaten: wacht totdat het apparaat is afgekoeld voordat u de behuizing en de onderdelen van het apparaat aanraakt.
- Lees het hoofdstuk REINIGING EN ONDERHOUD over het reiningen van delen van het apparaat die in aanraking komen met voedsel.

- Als de voedingskabel beschadigd is, moet deze worden vervangen door de fabrikant, de klantenservice of gelijkwaardige gekwalificeerde personen om elk gevaar te voorkomen.
- Neem de hygiëneregels in acht bij het bereiden van rauw voedsel.
- Wees extra voorzichtig tijdens reiniging en onderhoud.
- OPGEPAST: Heet oppervlak! De oppervlaktes voorzien van dit logo kunnen mogelijk zeer heet worden.

Voltage (V)	220-240V
Frequentie (Hz)	50Hz-60Hz
Maximum Vermogen (W)	800W
Nominaal Vermogen (W)	800W

ONDERDELENBESCHRIJVING

(Zie fig. 1 op pagina 2)

1. Uitwerpknop
2. Snelheidsschakelaar/ aan-uit schakelaar
3. Turboknop
4. Deeghaken
5. Gardes

INLEIDING

- Handmixer gemaakt met gerecycled materiaal.
- Krachtige 400 Watt motor.
- 5 snelheden en turbo functie.
- Accessoire uitwerpknop.
- De accessoires zijn vaatwasserbestendig: RVS deeghaken, RVS gardes.

VOOR HET EERSTE GEBRUIK

- Verwijder al het verpakkingsmateriaal en eventuele stickers en voer deze gescheiden af zodat het gerecycled kan worden.
- Reinig het apparaat en de toebehoren. Zie het gedeelte REINIGING EN ONDERHOUD.

GEBRUIK

Selecteer de juiste hulpstukken:

- Gardes zijn geschikt voor dunne en vloeibare mengsels zoals bijvoorbeeld crèmes, mengen van deeg, aardappelpuree, eiwitten of slagroom.
- Deeghaken zijn geschikt voor het kneden van deeg.
- Zorg ervoor dat de snelheidsregelaar in de "uit"-stand staat op "0" en dat het apparaat niet op een stopcontact is aangesloten.

De hulpstukken insteken:

(Zie fig. 2 op pagina 2)

- Bij de deeghaken is het belangrijk dat u de deeghaak met de metalen ring in het rechter bevestigingspunt steekt.
- Steek de andere deeghaak zonder metalen ring in het linker bevestigingspunt.
- De gardes hebben geen specifieke positie waar ze geplaats moeten worden.
- Duw de haken naar binnen totdat ze op hun plaats klikken (mogelijk moet u de haken iets draaien om ze er volledig in te steken).
- Zorg er altijd voor dat de hulpstukken er volledig in zitten voordat u de mixer gebruikt.
- Steek de stekker in het stopcontact.
- Plaats de ingrediënten in een kom die geschikt is voor het mengen, pak de mixerhandgreep vast en plaats de deeghaken in het midden van het voedsel dat moet worden gemengd.

De bediening van de mixer:

- De mixer is voorzien van een meerstandenschakelaar met de volgende standen:
  0. Het apparaat is uitgeschakeld
  1. Zeer lage snelheid
  2. Lage snelheid
  3. Gemiddelde snelheid
  4. Gemiddelde-hoge snelheid
  5. Hoge snelheid
- Schuif tijdens het mixen de snelheidsknoppen totdat de gewenste snelheid is bereikt.
- Begin altijd op een lage snelheid en voer die langzaam op indien nodig.
- Met de turboknop hebt u direct toegang tot de maximale kracht van uw apparaat.
- **ATTENTIE:** Gebruik de mixer niet langer dan 3 minuten aaneengesloten! Het apparaat kan oververhit raken. Schakel de mixer uit en laat de motor afkoelen.
- **LET OP:** de ronddraaiende accessoires kunnen krassen in de kom veroorzaken als deze de bodem of rand raken. Gebruik daarom bij voorkeur geen stenen of glazen kom om het risico van beschadiging te voorkomen.
- Wanneer u klaar bent met het gebruik van de mixer, zet de snelheidsregelaar op stand "0", oftewel "uit". Alleen op deze stand werkt de uitwerpknop.
- Haal de stekker uit het stopcontact.
- Voor het verwijderen van de haken, drukt u de uitwerpknop in.

MIX EN MENG TABEL

In onderstaande tabel vindt u voorgestelde snelheden en mengtaken. Deze kunnen naar persoonlijke voorkeur aangepast worden.

Snelheid	Mix taken
1	Roer/mix. Gebruik deze snelheid voor het mengen van ingrediënten, zoals kokos-noot, chocoladeschilfers, noten en kaas.
2	Voor het mixen van droge ingrediënten in natte ingrediënten, zoals het mengen van cake en pannenkoekenbeslag.
3	Voor het mixen van zware mengsels zoals koekjesdeeg, aardappelpuree en muffins.
4	Voor het mixen van boter en suiker. Deze stand kan ook gebruikt worden voor het bereiden van een zacht glazuur.

5	Voor het maken van slagroom, meringues en het kloppen van eiwit.
TURBO	Druk op de turboknop vanuit elke snelheidsinstelling om de handmixer een korte boost te geven.

AANVULLENDE VEILIGHEIDSINSTRUCTIES

- **ATTENTIE:** Wanneer men de mixer uitschakelt moet men wachten tot de motor geheel tot stilstand gekomen is. Raak geen van de onderdelen aan terwijl deze nog bewegen.
- Schakel de mixer uit en verwijder de stekker uit het stopcontact als u tijdens het gebruik storingen ondervindt, de mixer gaat schoonmaken of klaar bent met het gebruik.
- Houd lange haren, sjaaltjes, sieraden en losse kledingstukken uit de buurt van de mixer, tijdens gebruik, om te voorkomen dat ze er door gegrepen worden; dit geldt ook voor bestek en ander keukengereedschap.
- Houdt ook uw handen uit de buurt van de draaiende kloppers.
- Houdt de ventilatieopeningen vrij.
- Bij sommige bereidingen kunnen door de wrijving de kloppers heet worden. Houdt daar rekening mee bij het verwijderen.

REINIGING EN ONDERHOUD

- **OPMERKING:** Om elektrische schokken te voorkomen het apparaat nooit schoonmaken in water en nooit onderdompelen.
- Zorg ervoor dat de mixer uitgeschakeld is en losgekoppeld is van het stopcontact voordat deze wordt schoongemaakt.
- De gardes en kneedhaken kunnen in de vaatwasser.
- Maak de behuizing van de mixer schoon met een vochtige doek.
- Gebruik geen bijtende of schurende reinigingsmiddelen om het apparaat te reinigen.
- Gebruik geen scherpe voorwerpen om het apparaat te reinigen.
- Controleer het apparaat en de stroomkabel regelmatig op mogelijke schade.
- Gebruik het apparaat niet meer als er beschadigingen zijn geconstateerd.

OPBERGEN

- Laat het apparaat eerst volledig afkoelen en maak het schoon zoals voorgeschreven.
- Zet het apparaat zo weg dat er geen beschadigingen kunnen optreden.
- Zet geen andere spullen op het apparaat zodat het beschadigd kan raken.

GARANTIEVOORWAARDEN

- Garantie wordt verleend gedurende 2 jaar vanaf de aankoop datum volgens het aankoopbewijs, welke tevens het garantiebewijs is.
- Voor garantie wendt u zich tot de verkopende partij.
- Geen garantie voor defecten welke het gevolg zijn van verkeerd gebruik, ondeskundige demontage, schade door vallen, stoten e.d.
- Deze garantievoorwaarden hebben prioriteit boven de algemene voorwaarden.
- Deze garantie dekt geen gevolgschade.
- Schade aan de platen door scherpe voorwerpen valt niet onder de garantie.

SERVICE

Voor vragen over het gebruik van het product en voor de beschikbare vervangingsdelen kunt u onze website raadplegen: **www.bourgini.com**.

Scan de code met uw telefoon om naar de website te gaan:

BESCHIKBARE VERVANGINGSDELEN

Omschrijving	Item	Artikelnummer
Garde set	5	22.1005.90.01
Deeghaak set	4	22.1005.90.02

AFVALVERWIJDERING

Alleen voor landen van de EU:
Elektrische apparaten, accessoires en hun verpakkingen moeten op een voor het milieu verantwoorde wijze zoveel mogelijk worden hergebruikt. Gooi deze materialen dus niet bij het huisvuil.
Volgens de Europese WEEE richtlijn 2002/96/EG voor afdanken van elektrische en electronische oude apparaten moeten niet meer bruikbare apparaten apart worden ingezameld en op een milieu verantwoorde wijze worden gerecycled.

DISCLAIMER

Wijzigingen voorbehouden; specificaties kunnen zonder opgave van redenen worden gewijzigd.

SAFETY INSTRUCTIONS

★ Read these instructions carefully before use and keep them in a safe place.

★ This appliance may be used, cleaned and serviced by children older than 8 years of age provided they are supervised by a person responsible for their safety. Keep the appliance and the power cord away from children younger than 8. Children are not allowed to play with the appliance. Children should always be monitored to prevent them from playing with the appliance.

★ The appliance may be used by persons with a physical, sensory, mental or motor disability and by persons without the necessary experience and knowledge, provided they are supervised by a person responsible for their safety, or when they are given instructions on how to safely use the appliance and if understand the dangers that come with the use of the appliance.

- This appliance is only intended for normal household use.
- Never leave the appliance unattended when in use.
- Only use the appliance and accessories for their intended purposes. Do not use the appliance and accessories for any other purposes than those described in the instructions.
- Do not use the appliance when a part, accessory, the power cord or plug is damaged or defective. Only let the supplier or an acknowledged service centre replace a damaged or defective part, accessory, power cord or plug.
- Do not use the appliance near facilities containing water, such as bath tubs, showers and wash basins.
- Do not immerse the appliance in water or any other liquid. If this nevertheless happens, unplug the appliance from the wall socket as soon as possible. Never remove the appliance from water or other liquids before unplugging it from the wall socket. You can no longer use an appliance that has been immersed in water or other liquids.
- Make sure that water cannot get into the connection points of the power cord nor the extension cord.
- Always keep the power cord away from heat sources, oil and sharp edges.
- Always check, before use, that the mains voltage corresponds to the voltage on the rating plate of the appliance.
- For extra safety, connect the appliance to a group protected by a residential current operated circuit breaker with a nominal operating current of max. 30 mA.
- Never operate the appliance by means of an external time switch or a separate remote control system.
- Always unroll the power cord and extension cord (when applicable) fully. Make sure that the power cord and extension cord (when applicable) do not dangle over the edge of the worktop to prevent them from becoming entangled or somebody accidentally tripping over them.
- Do not unplug the appliance by pulling the power cord.
- Always unplug the appliance when not in use.
- Do not use the appliance outdoors. Place the appliance on a stable and level surface.
- Keep the appliance away from heat sources. Do not place the appliance on hot surfaces or near open flames.
- Make sure your hands are dry before you touch the appliance.
- Unplug the appliance before assembling or disassembling it and before cleaning or servicing the unit.
- Engine driven appliances: beware of sharp and/or moving parts. Always keep your hands away from the moving parts when using, cleaning or servicing the appliance.
- Heating devices: wait until the appliance has cooled down before you touch the housing and parts of the unit.
- Read the chapter CLEANING AND MAINTENANCE about cleaning the parts of the appliance that come into contact with food.
- If the power cable is damages, it has to be replaced by the manufacturer, customer support or equally qualified person to prevent any and all danger.
- Observe hygiene rules when preparing raw food.
- Be extra careful during cleaning and maintenance.
- CAREFUL: Hot surface!


The surfaces with this logo can become very hot.

Voltage (V)	220-240V
Frequency (Hz)	50Hz-60Hz
Maximum Power (W)	800W
Nominal Power (W)	800W

PARTS DESCRIPTION

(See fig. 1 on page 2)

1. Eject button
2. Speed control/On-Off switch
3. Turbo button
4. Dough hooks
5. Whisks

INTRODUCTION

- Hand mixer made with recycled material.
- Powerful 400 Watt motor.
- 5 speeds and a turbo function.
- Accessory eject button.
- The accessories are dishwasher-safe: Stainless-steel dough hooks, stainless-steel whisks.

BEFORE FIRST USE

- Remove all packaging material and any stickers and dispose of them separately for recycling.
- Clean the appliance and accessories. See the CLEANING AND MAINTENANCE section.

USE

Select the correct accessories:

- Whisks are suitable for thin and liquid mixtures such as creams, mixing dough, mashed potatoes, egg whites or whipped cream.
- Dough hooks are suitable for kneading dough.
- Make sure that the speed control is in the "off" position at "0" and that the appliance is not connected to a power outlet.

Inserting the accessories:

(See fig. 2 on page 2)

- Insert the dough hook with the metal ring into the right attachment point.
- Insert the other dough hook without metal ring into the left attachment point.
- The beaters do not have a specific position where they should be placed.
- Push the hooks in until they click into place (you may need to twist the dough hooks slightly to fully insert them).
- Always make sure that the attachments are fully inserted before using the mixer.
- Plug the mixer into the power socket.
- Place the ingredients in a bowl suitable for mixing, grasp the mixer handle and place the dough hooks in the centre of the food to be mixed.

Operating the mixer:

- The mixer is equipped with a multi-position switch with the following positions:
  0. The appliance is switched off
  1. Very low speed
  2. Low speed
  3. Medium speed
  4. Medium-high speed
  5. High speed
- During mixing, slide the speed buttons until the desired speed is reached.
- Always start at a low speed and gradually increase it if necessary.
- The turbo button gives you direct access to the maximum power of your appliance.
- **ATTENTION:** Do not use the mixer for more than 3 minutes at a time! The appliance may overheat. Switch off the mixer and let the motor cool down.
- **CAUTION:** the rotating accessories can scratch the bowl if they touch the bottom or the edge. Therefore, it is best not to use a stone or glass bowl to avoid the risk of damage.
  When you have finished using the mixer, set the speed control to position "0", or "off". The eject button only works in this position.
  Unplug the appliance.
  To remove the hooks, press the eject button.

MIX AND BLEND TABLE

The table below contains suggested speeds and mixing tasks. These can be adjusted according to personal preference.

Speed	Mix tasks
1	Stirring/mixing. Use this speed for mixing ingredients such as coconut, chocolate chips, nuts and cheese.
2	Use this speed for mixing dry ingredients into wet ingredients, such as cake and pancake batters.
3	Use this speed for mixing heavy mixtures such as biscuit dough, potato purée and muffins.
4	Use this speed for mixing butter and sugar. This position can also be used for preparing soft glazing.
5	Use this speed for whipping cream, meringues and egg white.
TURBO	If you want to give the mixer a short boost, you can push the turbo button from any speed position.

ADDITIONAL SAFETY INSTRUCTIONS

- **ATTENTION:** When switching off the mixer, wait until the motor has come to a complete stop. Do not touch any of the parts while they are still moving.
- Switch off the mixer and unplug it if you experience any malfunctions during use, are going to clean the mixer or have finished using it.
- Keep long hair, scarves, jewellery and loose clothing away from the mixer during use to

prevent them from being caught by it; this also applies to cutlery and other kitchen utensils.
- Also keep your hands away from the rotating beaters. Keep the ventilation openings clear.
- Some preparations may cause the beaters to become hot due to friction. Take this into account when removing them.

CLEANING AND MAINTENANCE
- **NOTE:** To avoid electric shock, never clean the appliance in water or immerse it in water.
- Make sure the mixer is switched off and unplugged before cleaning.
- The whisks and kneading hooks are dishwasher safe.
- Clean the housing of the mixer with a damp cloth.
- Do not use caustic or abrasive cleaning agents to clean the appliance.
- Do not use sharp objects to clean the appliance.
- Check the appliance and the power cord regularly for possible damage.
- Stop using the appliance if damage is found.

STORAGE
- First allow the device to cool down completely and clean it as directed.
- Place the device in such a way that no damage can occur.
- Do not place other items on the device that could damage it.

WARRANTY CONDITIONS
- Warranty is provided for 2 years from the date of purchase according to the proof of purchase, which is also the warranty certificate.
- Please turn to your retailer to claim your warranty.
- No warranty for defects resulting from misuse, improper disassembly, damage due to falls, bumps, etc.
- These warranty conditions take priority over the general terms and conditions.
- This warranty does not cover consequential damages.
- Damage to the plates due to sharp objects is not covered by the warranty.

SERVICE
For questions about the use of the product and available spare parts, please consult our website: **www.bourgini.com.**

Scan the code with your phone to go to the website:

AVAILABLE SPARE PARTS

Description	Item	Part number
Whisk set	5	22.1005.90.01
Dough hook set	4	22.1005.90.02

WASTE DISPOSAL
Only for EU countries:
Electrical appliances, accessories and their packaging must be reused as much as possible in an environmentally sound manner. Do not dispose of these items together with your normal rubbish. According to the European 2002/96/EG WEEE Guideline on the disposal of old electric and electronic appliances, the appliances that are no longer used must be collected and recycled in an environmentally sound manner.

DISCLAIMER
Changes reserved; specifications are subject to change without stating grounds for doing so.

FR

CONSIGNES DE SÉCURITÉ

★ Lisez attentivement le mode d'emploi avant toute utilisation. Conservez le mode d'emploi.

★ Cet appareil peut êtreutilisé, nettoyé et entretenu par des enfants à partir de 8 ans sous la supervision d'un adulte responsable de leur sécurité. Tenez l'appareil et le cordon électrique hors de portée des enfants de moins de 8 ans. Les enfants ne doivent pas jouer avec l'appareil. Surveillez toujours les enfants pour éviter qu'ils ne jouent avec l'appareil.

★ L'appareil peut être utilisé par des personnes ayant un handicap physique, sensoriel, mental ou moteur et par des personnes ne disposant pas de l'expérience et des connaissances nécessaires à condition qu'elles soient supervisées par une personne responsable de leur sécurité ou qu'elles reçoivent des instructions sur la façon d'utiliser cet appareil en toute sécurité et qu'elles comprennent les dangers qui vont de pair avec son utilisation.

- Cet appareil est uniquement conçu pour un usage ménager.
- Ne laissez pas l'appareil sans surveillance pendant son utilisation.
- Utilisez l'appareil et ses accessoires uniquement pour l'usage pour lequel il est conçu. N'utilisez pas l'appareil et les accessoires pour un usage autre que ceux décrits dans le mode d'emploi.
- N'utilisez pas l'appareil lorsqu'un de ses composants, un accessoire, le cordon ou la fiche sont endommagés ou défectueux. Faites remplacer un composant, accessoire, cordon ou fiche endommagés ou défectueux par le fournisseur ou un réparateur agréé.
- N'utilisez pas l'appareil à proximité d'éléments contenant de l'eau tels que baignoires, douches et lavabos.
- Ne plongez pas l'appareil dans l'eau ou tout autre liquide. Si cela se produit, débranchez immédiatement l'appareil de la prise de courant. Ne sortez jamais l'appareil hors de l'eau ou autre liquide avant d'avoir débranché la fiche de la prise de courant. Vous ne pouvez plus utiliser un appareil qui est tombé dans l'eau ou un autre liquide.
- Évitez que l'eau ne puisse pénétrer dans les points de connexion du cordon et de la rallonge.
- Tenez le cordon à l'écart de sources de chaleur, de produits huileux et de rebords coupants.
- Avant emploi, vérifiez toujours que le voltage de votre domicile correspond a voltage indiqué sur la plaque d'identification de l'appareil.
- Pour une meilleure protection, branchez l'appareil sur un groupe protégé par un disjoncteur avec une tension nominale de 30 mA maximum.
- N'alimentez pas l'appareil au moyen d'une minuterie externe ou d'un système séparé de commande à distance.
- Déroulez toujours entièrement le cordon et éventuellement la rallonge. Veillez à ce que le cordon et éventuellement la rallonge ne pendent pas sur le rebord d'un plan de travail, qu'ils ne risquent pas de s'emmêler et que personne ne risque de se prendre les pieds dedans.
- Ne tirez pas sur le cordon pour débrancher la fiche de la prise de courant.
- Débranchez la fiche de la prise de courant lorsque l'appareil n'est pas utilisé.
- N'utilisez pas l'appareil à l'extérieur. Placez l'appareil sur une surface stable et plane.
- Ne placez pas l'appareil à proximité de sources de chaleur. Ne placez pas l'appareil sur des surfaces chaudes ou à proximité d'un feu ou de flammes.
- Veillez à avoir les mains bien sèches lorsque vous touchez l'appareil.
- Débranchez la fiche de la prise de courant avant de monter ou de démonter l'appareil et avant d'effectuer des opérations de nettoyage ou d'entretien.
- Appareils motorisés: faites attention aux parties acérées et/ou mobiles. Pendant l'emploi, le nettoyage et l'entretien, ne touchez pas les parties mobiles.
- Appareils de chauffage: attendez que l'appareil ait refroidi avant de toucher le coffrage et les pièces.
- Lisez le chapitre NETTOYAGE ET ENTRETIEN pour le nettoyage des éléments de l'appareil qui peuvent être en contact avec les aliments.
- Si le câble d'alimentation est endommagé, il doit être remplacé par le fabricant, son service après-vente ou des personnes de qualification similaire afin d'éviter un danger.

- Respectez les règles d'hygiène lors de la préparation des aliments crus.
- Soyez très prudent lors du nettoyage et de l'entretien.
- ATTENTION : Surface chaude !
  Les surfaces affichant ce logo peuvent devenir très chaudes.

Voltage (V)	220-240V
Fréquance (Hz)	50Hz-60Hz
Puissance Maximale (W)	800W
Puissance Nominale (W)	800W

PIÈCES DE L'APPAREIL

(Voir fig. 1 à la page 2)

1. Bouton d'éjection
2. Commutateur de vitesse/ interrupteur marche-arrêt
3. Bouton turbo
4. Crochets pétrisseurs
5. Fouets

INTRODUCTION

- Batteur à main fabriqué avec des matériaux recyclés.
- Moteur puissant de 400 Watt.
- 5 vitesses et bouton turbo.
- Bouton d'éjection d'accessoire.
- Les accessoires passent au lave-vaisselle : Crochets pétrisseurs en inox, les fouets en inox.

AVANT LA PREMIÈRE UTILISATION

- Retirez tous les matériaux d'emballage et tous les autocollants et jetez-les séparément afin qu'ils puissent être recyclés.
- Nettoyez l'appareil et les accessoires. Voir la section NETTOYAGE ET ENTRETIEN.

UTILISATION

Sélectionnez les bons accessoires :

- Les fouets conviennent aux mélanges fins et liquides comme les crèmes, les pâtes à mélanger, les purées, les protéines ou la chantilly.
- Les crochets pétrisseurs conviennent pour pétrir la pâte.
- Assurez-vous que le régulateur de vitesse est en position « off » à « 0 » et que l'appareil n'est pas connecté à une prise électrique.

Pour insérer les accessoires :

(Voir fig. 2 à la page 2)

- Insérez le crochet pétrisseur avec l'anneau métallique dans le point de fixation droit.
- Insérez l'autre crochet pétrisseur sans anneau métallique dans le point de fixation gauche.
- Les gardes n'ont pas de position précise où ils doivent être placés.
- Poussez les crochets jusqu'à ce qu'ils s'enclenchent (vous devrez peut-être faire pivoter légèrement les crochets pour les insérer complètement).
- Assurez-vous toujours que les accessoires sont complètement insérés avant d'utiliser le mixeur.
- Branchez la fiche dans la prise.
- Placez les ingrédients dans un bol adapté au mélange, saisissez la poignée du mixeur et placez les batteurs au centre des aliments à mélanger.

Fonctionnement du mixeur :

- Le mixeur est équipé d'un interrupteur multi-positions avec les réglages suivants :
  0. L'appareil est éteint
  1. Très faible vitesse
  2. Faible vitesse
  3. Vitesse moyenne
  4. Vitesse moyenne élevée
  5. Vitesse élevée
- Pendant le mélange, faites glisser les boutons de vitesse jusqu'à ce que la vitesse souhaitée soit atteinte.
- Commencez toujours à basse vitesse et augmentez-la lentement si nécessaire.
- Le bouton turbo vous donne un accès instantané à la puissance maximale de votre appareil.
- **ATTENTION :** N'utilisez pas le mixeur plus de 3 minutes à la fois ! L'appareil peut surchauffer. Éteignez le mixeur et laissez le moteur refroidir.
- **ATTENTION :** Les accessoires rotatifs peuvent rayer le bol s'ils touchent le fond ou le bord. Il est donc préférable de ne pas utiliser de bol en pierre ou en verre pour éviter tout risque de dommage.
- Lorsque vous avez fini d'utiliser le mixeur, tournez le bouton de commande de vitesse sur la position « 0 », qui signifie « arrêt ». C'est seulement dans cette position que le bouton d'éjection fonctionne.
- Débranchez le cordon d'alimentation.
- Pour retirer les crochets, appuyez sur le bouton d'éjection.

TABLEAU DE MÉLANGE ET MALAXAGE

Le tableau ci-dessous indique les vitesses suggérées pour les mélanges. Elles peuvent être adaptées selon vos préférences personnelles.

Vitesse	Mélanges
1	Agiter/mélanger Utiliser cette vitesse pour mélanger des ingrédients comme la noix de coco, les copeaux de chocolat, les noix et le fromage.
2	Pour mélanger les ingrédients secs dans les ingrédients humides, comme la pâte à gâteau et à crêpes.
3	Pour les mélanges lourds comme la pâte à biscuits, la purée de pommes de terre et la pâte à muffins.

4	Pour mélanger le beurre et le sucre. Cette vitesse peut aussi être utilisée pour préparer un glaçage souple.
5	Pour préparer de la crème fouettée, des meringues et battre les blancs d'œufs.
TURBO	Appuyer sur le bouton turbo à partir de n'importe quel réglage de vitesse pour donner un petit boost au mixeur-batteur.

CONSIGNES DE SÉCURITÉ SUPPLÉMENTAIRES

- **ATTENTION :** Lors de l'arrêt du mixeur, attendez l'arrêt complet du moteur. Ne touchez aucune des pièces lorsqu'elles sont encore en mouvement.
- Éteignez le mixeur et débranchez la fiche de la prise si vous rencontrez des dysfonctionnements pendant l'utilisation, si vous allez nettoyer le mixeur ou si vous avez fini de l'utiliser.
- Gardez les cheveux longs, les foulards, les bijoux et les vêtements amples à l'écart du mixeur pendant l'utilisation pour éviter qu'ils ne s'y coincent ; cela s'applique également aux couverts et autres ustensiles de cuisine.
- Gardez également vos mains éloignées des batteurs en rotation.
- Gardez les ouvertures de ventilation dégagées.
- Avec certaines préparations, les batteurs peuvent devenir chauds à cause du frottement. Tenez-en compte lors de la suppression.

NETTOYAGE ET ENTRETIEN

- **REMARQUE :** Pour éviter les chocs électriques, ne nettoyez jamais l'appareil dans l'eau et ne le plongez jamais.
- Assurez-vous que le mixeur est éteint et débranché avant de le nettoyer.
- Les fouets et les crochets pétrisseurs passent au lave-vaisselle.
- Nettoyez le boîtier du mixeur avec un chiffon humide.
- N'utilisez pas de produits de nettoyage corrosifs ou abrasifs pour nettoyer l'appareil.
- N'utilisez pas d'objets pointus pour nettoyer l'appareil.
- Vérifiez régulièrement l'appareil et le cordon d'alimentation pour détecter d'éventuels dommages.
- Arrêtez d'utiliser l'appareil si vous constatez des dommages.

STOCKAGE

- Laissez d'abord l'appareil refroidir complètement et nettoyez-le comme indiqué.
- Placez l'appareil de manière à ce qu'aucun dommage ne puisse survenir.
- Ne placez pas d'autres objets sur l'appareil qui pourraient l'endommager.

CONDITIONS DE GARANTIE

- La garantie est fournie pendant 2 ans à compter de la date d'achat selon la preuve d'achat, qui est également le certificat de garantie.
- Veuillez vous adresser à votre revendeur pour faire valoir votre garantie.
- Aucune garantie pour les défauts résultant d'une mauvaise utilisation, d'un démontage inapproprié, de dommages dus à des chutes, des chocs, etc.
- Ces conditions de garantie prévalent sur les conditions générales.
- Cette garantie ne couvre pas les dommages consécutifs.
- Les dommages aux plaques dus à des objets pointus ne sont pas couverts par la garantie.

SERVICE

Pour toute question sur l'utilisation du produit et les pièces détachées disponibles, veuillez consulter notre site Internet : **www.bourgini.com**.

Scannez le code avec votre téléphone pour accéder au site Web :

PIÈCES DÉTACHÉES DISPONIBLES

Description	Article	Numéro de pièce
Ensemble de fouet	5	22.1005.90.01
Ensemble de crochets pétrisseurs	4	22.1005.90.02

COLLECTE DES DÉCHETS

Uniquement pour les pays de l'UE :
Les appareils et accessoires électriques ainsi que leurs emballages doivent autant que possible être recyclés en tenant compte de l'environnement. Par conséquent, ne jetez pas ces matériaux avec les ordures ménagères.
Conformément à la directive européenne 2002/96/EG DEEE relative aux déchets d'équipements électriques ou électroniques, les appareils ne pouvant plus être utilisés doivent être collectés et soumis à un recyclage respectueux de l'environnement.

AVIS DE NON-RESPONSABILITÉ

Sous réserve de modifications ; les spécifications peuvent être modifiées sans notification préalable.

SICHERHEITSHINWEISE

★ Diese Gebrauchsanleitung vor der Benutzung des Geräts bitte sorgfältig durchlesen. Die Gebrauchsanleitung danach aufbewahren.

★ Das Gerät kann von Kindern ab 8 Jahren benutzt, gereinigt und gepflegt werden, allerdings nur unter Aufsicht einer Person, die für ihre Sicherheit zuständig ist. Gerät und Netzkabel von Kindern unter 8 Jahren fernhalten. Kinder dürfen nicht mit dem Gerät spielen. Kinder immer beaufsichtigen und darauf achten, dass sie nicht mit dem Gerät spielen.

★ Das Gerät kann von Personen mit körperlichen, sensorischen, mentalen oder motorischen Einschränkungen und von Personen ohne Vorkenntnisse und Erfahrungen benutzt werden, allerdings nur unter Aufsicht einer Person, die für ihre Sicherheit zuständig ist, oder sofern sie Anweisungen zum sicheren Gebrauch des Gerätes erhalten und die Gefahren, die von der Benutzung ausgehen, verstehen.

- Dieses Gerät ist ausschließlich für den Hausgebrauch bestimmt.
- Das Gerät während des Gebrauchs nie unbeaufsichtigt lassen.
- Das Gerät und die Zubehörteile dürfen nur zweckgebunden benutzt werden. Verwenden Sie das Gerät und die Zubehörteile niemals für andere als die in der Gebrauchsanleitung beschriebenen Zwecke.
- Bei Schäden an einem Element, einem Zubehörteil, am Netzkabel oder am Stecker darf das Gerät nicht benutzt werden. Beschädigte oder defekte Elemente, Zubehörteile, Netzkabel oder Stecker sollten nur vom Lieferanten oder von einem anerkannten Kundendienst ausgetauscht werden.
- Verwenden Sie das Gerät nicht in der Nähe von Vorrichtungen, die Wasser enthalten, wie Badewannen, Duschen oder Waschbecken.
- Das Gerät nie in Wasser oder andere Flüssigkeiten tauchen. Sollte dies doch einmal passieren, müssen Sie schnellstmöglich den Netzstecker ziehen. Das Gerät niemals aus dem Wasser oder aus anderen Flüssigkeiten herausnehmen, solange der Stecker noch in der Steckdose steckt. Ein Gerät, das ins Wasser oder in sonstige Flüssigkeiten gefallen ist, können Sie nicht mehr benutzen.
- Achten Sie darauf, dass kein Wasser in die Anschlusspunkte von Netzkabel und Verlängerungskabel gelangen kann.
- Das Netzkabel darf nicht in die Nähe von Wärmequellen, Öl oder scharfkantigen Gegenständen gelangen.
- Kontrollieren Sie vor Gebrauch immer, ob die Netzspannung der auf dem Typenschild des Geräts angegebenen Spannung entspricht.
- Für zusätzlichen Schutz sollte das Gerät an einen Stromkreis angeschlossen werden, der durch einen Fehlerstromschutzschalter mit einem maximalen Ansprechstrom von 30 mA geschützt ist.
- Bedienen Sie das Gerät nicht mithilfe einer externen Zeitschaltuhr oder einer separaten Fernbedienung.
- Netzkabel und ein eventuelles Verlängerungskabel immer vollständig abwickeln. Achten Sie darauf, dass das Netzkabel und ein eventuelles Verlängerungskabel nicht von der Arbeitsplatte herunterhängen, sodass jemand sich darin verfangen oder darüber stolpern könnte.
- Nicht am Netzkabel ziehen, wenn Sie den Stecker aus der Steckdose herausziehen möchten.
- Den Stecker auch aus der Steckdose ziehen, wenn das Gerät nicht in Betrieb ist.
- Das Gerät nicht im Freien benutzen. Das Gerät auf eine stabile und ebene Fläche stellen.
- Das Gerät nicht in der Nähe von Wärmequellen aufstellen. Das Gerät nicht auf heiße Oberflächen stellen und von offenem Feuer fernhalten.
- Das Gerät nur mit trockenen Händen anfassen.
- Ziehen Sie immer zuerst den Stecker aus der Steckdose, wenn Sie das Gerät zusammensetzen oder auseinandernehmen und wenn Sie das Gerät reinigen oder pflegen.
- Bei motorbetriebenen Geräten: Achten Sie auf scharfe und/oder bewegende Teile. Achten Sie darauf, dass Ihre Hände bei der Benutzung, Reinigung und Pflege nicht zu nah an die bewegenden Teile kommen.
- Bei Geräten, die heiß werden: Lassen Sie das Gerät immer abkühlen, ehe Sie das Gehäuse und die einzelnen Teile berühren.

- Lesen Sie das Kapitel REINIGUNG UND PFLEGE, um die Teile des Geräts zu reinigen, die mit Lebensmitteln in Berührung kommen.
- Sollte das Netzkabel beschädigt sein, muss dieses zwecks Vermeidung von Gefahren vom Hersteller, dem Kundenservice oder von gleichwertig qualifizierten Personen ersetzt werden.
- Beachten Sie bei der Zubereitung von Rohkost die Hygieneregeln.
- Lassen Sie bei Reinigung und Pflege besondere Vorsicht walten.
- ACHTUNG: Heiße Oberfläche! Die mit diesem  Logo gekennzeichneten Flächen können möglicherweise sehr heiß werden.

Stromspannung (V)	220-240V
Frequenz (Hz)	50Hz-60Hz
Maximale Leistung (W)	800W
Nennleistung (W)	800W

TEILEBESCHREIBUNG

(Siehe Fig. 1 auf Seite 2)

1. Auswurftaste
2. Geschwindigkeitsschalter/Ein-Aus-Schalter
3. Turbo-Taste
4. Knethaken
5. Rührbesen

EINLEITUNG

- Handmixer mit recyceltem Material hergestellt.
- Starker 400-Watt-Motor.
- 5 Geschwindigkeiten und Turbofunktion.
- Zubehör-Auswurftaste.
- Das Zubehör ist spülmaschinenfest: Edelstahl-Teighaken, Edelstahl-Rührbesen.

VOR DEM ERSTEN GEBRAUCH

- Entfernen Sie sämtliches Verpackungsmaterial und etwaige Aufkleber und entsorgen Sie diese getrennt, sodass sie einer Wiederverwertung zugeführt werden können.
- Reinigen Sie das Gerät und das Zubehör. Siehe Abschnitt REINIGUNG UND WARTUNG.

GEBRAUCH

Wählen Sie das passende Zubehör:

- Rührbesen eignen sich für dünne und flüssige Mischungen wie Cremes, Teig, Kartoffelpüree, Proteine oder Schlagsahne.
- Knethaken eignen sich zum Kneten von Teig.
- Stellen Sie sicher, dass sich der Geschwindigkeitsregler in der „Aus"-Position auf „0" befindet und das Gerät nicht an eine Steckdose angeschlossen ist.

So setzen Sie das Zubehör ein:

(Siehe Fig. 2 auf Seite 2)

- Bei den Knethaken ist es wichtig, dass Sie den Knethaken mit dem Metallring in den rechten Befestigungspunkt einführen.
- Stecken Sie den anderen Knethaken ohne Metallring in den linken Befestigungspunkt.
- Die Rührbesen haben keine bestimmte Position, an der sie platziert werden sollen.
- Drücken Sie die Haken hinein, bis sie einrasten (möglicherweise müssen Sie die Haken leicht drehen, um sie vollständig einzuführen).
- Stellen Sie immer sicher, dass die Aufsätze vollständig eingesetzt sind, bevor Sie den Mixer verwenden.
- Stecken Sie den Stecker in die Steckdose.
- Geben Sie die Zutaten in eine zum Mischen geeignete Schüssel, fassen Sie den Mixergriff und platzieren Sie die Haken in der Mitte der zu mischenden Lebensmittel.

Bedienung des Mixers:

- Der Mixer ist mit einem Mehrpositionsschalter mit folgenden Einstellungen ausgestattet:
  1. Sehr niedrige Geschwindigkeit
  2. Niedrige Geschwindigkeit
  3. Mittlere Geschwindigkeit
  4. Mittelhohe Geschwindigkeit
  5. Hohe Geschwindigkeit
- Verschieben Sie während des Mischens die Geschwindigkeitstasten, bis die gewünschte Geschwindigkeit erreicht ist.
- Beginnen Sie immer mit einer niedrigen Geschwindigkeit und steigern Sie diese bei Bedarf langsam.
- Mit der Turbo-Taste haben Sie sofortigen Zugriff auf die maximale Leistung Ihres Geräts.
- **ACHTUNG:** Den Mixer nicht länger als 3 Minuten am Stück benutzen! Das Gerät könnte überhitzen. Schalten Sie den Mixer aus und lassen Sie den Motor abkühlen.
- **ACHTUNG:** Die rotierenden Zubehörteile können die Schüssel zerkratzen, wenn sie den Boden oder Rand berühren. Verwenden Sie deshalb am besten keine Stein- oder Glasschüssel, um die Gefahr einer Beschädigung zu vermeiden.
- Wenn Sie den Mixer nicht mehr benötigen, drehen Sie den Geschwindigkeitsregler auf die Position „0", d. h. auf „Aus". Nur in dieser Position funktioniert die Auswurftaste.
- Ziehen Sie das Netzkabel ab.
- Um die Haken zu entfernen, drücken Sie die Auswurftaste.

MIX- UND MISCHTABELLE

In der nachfolgenden Tabelle finden Sie Vorschläge für Geschwindigkeiten und für die Zubereitung von Mischungen. Diese können je nach Ihrem persönlichen Geschmack angepasst werden.

Geschw.	Zubereitung von Mischungen
1	Rühren/Mixen Verwenden Sie diese Geschwindigkeit für die Mischung von Zutaten wie Kokos- und Schokosplittern, Nüssen und Käse.

2	Zum Untermixen von trockenen in feuchte Zutaten, z.B. beim Mischen von Kuchen- oder Pfannkuchenteig.
3	Zum Mixen von schweren Mischungen wie für Plätzchenteig, Kartoffelpüree und Muffins.
4	Zum Mixen von Butter und Zucker. Diese Geschwindigkeit kann auch zum Zubereiten einer weichen Glasur verwendet werden.
5	Für die Zubereitung von Schlagsahne, Meringues und zum Steifschlagen von Eiweiß.
TURBO	Sie können in jeder Geschwindigkeitsstufe die Turbo-Taste betätigen, um dem Handmixer einen kurzen Boost zu geben.

ZUSÄTZLICHE SICHERHEITSHINWEISE

- **ACHTUNG:** Warten Sie beim Ausschalten des Mixers, bis der Motor vollständig zum Stillstand gekommen ist. Berühren Sie keine Teile, während sie sich noch bewegen.
- Schalten Sie den Mixer aus und ziehen Sie den Stecker aus der Steckdose, wenn während des Gebrauchs Störungen auftreten, Sie den Mixer reinigen oder ihn nicht mehr verwenden möchten.
- Halten Sie lange Haare, Schals, Schmuck und lose Kleidung während des Gebrauchs vom Mixer fern, damit diese nicht darin hängenbleiben. Dies gilt auch für Besteck und andere Küchenutensilien.
- Halten Sie außerdem Ihre Hände von den rotierenden Rührbesen fern.
- Halten Sie die Lüftungsöffnungen frei.
- Bei manchen Zubereitungen können die Rührbesen durch Reibung heiß werden. Berücksichtigen Sie dies beim Entfernen.

REINIGUNG UND PFLEGE

- **HINWEIS:** Um einen Stromschlag zu vermeiden, reinigen Sie das Gerät niemals im Wasser oder tauchen Sie es ein.
- Stellen Sie sicher, dass der Mixer ausgeschaltet und der Netzstecker gezogen ist, bevor Sie ihn reinigen.
- Die Schneebesen und Knethaken sind spülmaschinenfest.
- Reinigen Sie das Gehäuse des Mixers mit einem feuchten Tuch.
- Verwenden Sie zum Reinigen des Geräts keine ätzenden oder scheuernden Reinigungsmittel.
- Verwenden Sie zum Reinigen des Geräts keine scharfen Gegenstände.
- Überprüfen Sie das Gerät und das Netzkabel regelmäßig auf eventuelle Beschädigungen.
- Stellen Sie die Verwendung des Geräts ein, wenn Sie Schäden feststellen.

LAGERUNG

- Lassen Sie das Gerät zunächst vollständig abkühlen und reinigen Sie es dann wie angegeben.
- Platzieren Sie das Gerät so, dass keine Schäden entstehen können.
- Legen Sie keine anderen Gegenstände auf das Gerät, die es beschädigen könnten.

GARANTIEBEDINGUNGEN

- Die Garantie beträgt 2 Jahre ab Kaufdatum gemäß Kaufbeleg, der gleichzeitig Garantieschein ist.
- Bitte wenden Sie sich an Ihren Händler, um Ihre Garantie in Anspruch zu nehmen.
- Keine Gewährleistung für Mängel, die auf Missbrauch, unsachgemäße Demontage, Schäden durch Stürze, Stöße usw. zurückzuführen sind.
- Diese Garantiebedingungen gehen den Allgemeinen Geschäftsbedingungen vor.
- Diese Garantie deckt keine Folgeschäden ab.
- Schäden an den Platten durch scharfe Gegenstände fallen nicht unter die Garantie.

SERVICE

Bei Fragen zur Verwendung des Produkts und zu verfügbaren Ersatzteilen konsultieren Sie bitte unsere Website: **www.bourgini.com**.

Scannen Sie den Code mit Ihrem Telefon, um zur Website zu gelangen:

VERFÜGBARE ERSATZTEILE

Beschreibung	Artikel	Teilenummer
Rührbesen-Set	5	22.1005.90.01
Knethaken-Set	4	22.1005.90.02

ENTSORGUNG

Nur für EU-Länder: Elektrische Geräte, Zubehörteile und ihre Verpackungen müssen umweltschonend entsorgt und nach Möglichkeit wiederverwendet werden. Werfen Sie diese Materialien daher nicht in den Hausmüll.
Gemäß der Europäischen WEEE- Richtlinie 2002/96/EG zur Entsorgung von Elektro- und Elektronik-Altgeräten müssen nicht mehr funktionsfähige Geräte separat eingesammelt und auf umweltfreundliche Weise recycelt werden.

HAFTUNGSAUSSCHLUSS

Änderungen vorbehalten; Produktspezifikationen können ohne Angabe von Gründen geändert werden.

BOURGINI

ES

INSTRUCCIONES DE SEGURIDAD

★ Lea dentenidamente las instrucciones de uso antes de utilizar el aparato. Conserve las instrucciones de uso.

★ El aparato puede ser utilizado, limpiado y cuidado por niños a partir de los 8 años siempre que estén supervisados por una persona responsable de su seguridad. Mantenga el aparato y el cable de alimentación fuera del alcance de los niños menores de 8 años. Los niños no deben jugar con el aparato. Mantenga siempre vigilados a los niños para evitar que jueguen con el aparato.

★ El aparato puede ser utilizado por personas con una discapacidad física, sensorial, mental o motora o por personas que no dispongan de la experiencia ni de los conocimientos necesarios siempre que estén supervisadas por una persona responsable de su seguridad o si reciben instrucciones sobre el uso seguro del aparato y entienden los peligros inherentes al uso del mismo.

- Este aparato está diseñado exclusivamente para el uso doméstico.
- No deje el aparato sin vigilancia durante el funcionamiento.
- Utilice el aparato y los accesorios exclusivamente para el uso previsto. No utilice el aparato ni los accesorios para ninguna otra finalidad que las descritas en el manual.
- No utilice el aparato si alguno de sus componentes, accesorios o el cable o el enchufe están dañados o son defectuosos. Si algún componente, accesorio o el cable o el enchufe están dañados o son defectuosos, deben ser sustituidos por el proveedor o por un servicio técnico autorizado.
- No utilice el aparato cerca de bañeras, duchas, lavabos u otros recipientes que contengan agua.
- No sumerja el aparato debajo del agua o de otros líquidos. Si esto sucediera, desenchufe el aparato de la toma de corriente tan rápidamente como sea posible. No saque nunca el aparato del agua o de otros líquidos antes de haber desenchufado el aparato. Si el aparato ha estado sumergido en agua o en otros líquidos, no podrá volver a utilizarse.
- Asegúrese de que no pueda entrar agua en los puntos de conexión del cable eléctrico y del cable alargador.
- Mantenga el cable eléctrico alejado de fuentes de calor, del aceite y de bordes afilados.
- Antes del uso, compruebe siempre que la tensión de red sea la misma que se indica en la placa de características del aparato.
- Para una protección adicional, conecte el aparato a un grupo protegido por un interruptor diferencial con una corriente residual nominal que no supere los 30 mA.
- No haga funcionar el aparato mediante un temporizador externo o un sistema de control remoto independiente.
- Desenrolle siempre totalmente el cable eléctrico y, en su caso, el cable alargador. Asegúrese de que el cable eléctrico y, en su caso, el cable alargador no cuelguen por encima del borde de una superficie de trabajo, para evitar que puedan engancharse accidentalmente y que alguien pueda tropezarse.
- No tire del cable eléctrico para desconectar el enchufe de la red eléctrica.
- Desconecte el enchufe de la red eléctrica cuando el aparato no se esté utilizando.
- No utilice el aparato en el exterior. Coloque el aparato sobre una superficie estable y plana.
- Mantenga el aparato alejado de fuentes de calor. No coloque el aparato sobre superficies calientes ni cerca de llamas abiertas.
- Asegúrese de que sus manos están secas antes de tocar el aparato.
- Desconecte el enchufe de la red eléctrica antes del montaje o el desmontaje del aparato y antes de realizar actividades de limpieza o mantenimiento en el aparato.
- Aparatos con motor: tenga cuidado con los componentes afilados o móviles. Mantenga las manos alejadas de los componentes móviles durante el uso, la limpieza y el mantenimiento.
- Aparatos calefactores: espere hasta que el aparato se haya enfriado antes de tocar la carcasa y los componentes del aparato.
- Lea el capítulo LIMPIEZA Y MANTENIMIENTO sobre cómo limpiar las partes del aparato que entran en contacto con los alimentos.

- Si el cable de alimentación está dañado, deberá ser sustituido por el fabricante, el servicio de atención al cliente o personas cualificadas similares, al objeto de evitar situaciones peligrosas.
- Observe las reglas de higiene al preparar alimentos crudos.
- Extreme la precaución durante las operaciones de limpieza y mantenimiento.
- ATENCIÓN: ¡Superficie caliente! Las superficies provistas de este logotipo pueden llegar a calentarse muchísimo.

Voltaje (V)	220-240V
Frecuencia (Hz)	50Hz-60Hz
Potencia Máxima (W)	800W
Potencia Nominal (W)	800W

DESCRIPCIÓN DE LAS PIEZAS

(Ver fig. 1 en la página 2)

1. Botón de extracción
2. Interruptor de velocidad / Interruptor de encendido y apagado
3. Función turbo
4. Varillas batidoras
5. Ganchos de amasar

INTRODUCCIÓN

- Batidora de mano fabricada con material reciclado.
- Potente motor de 400 Watt.
- 5 velocidades y función Turbo.
- Botón de expulsión de accesorios.
- Los accesorios son aptos para lavavajillas: Ganchos de amasar de acero inoxidable, varillas batidoras de acero inoxidable.

ANTES DEL PRIMER USO

- Retire todo el material de embalaje y los posibles adhesivos y deséchelos por separado para poder reciclarlos.
- Limpie el aparato según las instrucciones del capítulo LIMPIEZA Y MANTENIMIENTO.

USO

Seleccione los accesorios adecuados:

- Los batidores son adecuados para mezclas finas y líquidas como natas, masas para mezclar, puré de patatas, proteínas o nata montada.
- Los ganchos de amasar son adecuados para amasar.
- Asegúrese de que el control de velocidad esté en la posición "apagado" en "0" y que el aparato no esté conectado a una toma de corriente.

Para insertar los accesorios:

(Ver fig. 2 en la página 2)

- Inserte el gancho de amasar con el anillo de metal en el punto de fijación derecho.
- Inserte el otro gancho de amasar sin anillo de metal en el punto de fijación izquierdo.
- Las varillas batidoras no tienen una posición específica donde deben ubicarse.
- Empuje los ganchos hacia adentro hasta que encajen en su lugar (es posible que deba girar ligeramente los ganchos para insertarlos por completo).
- Asegúrese siempre de que los accesorios estén completamente insertados antes de usar la batidora.
- Conecte el enchufe a la toma de corriente.
- Coloque los ingredientes en un bol apto para mezclar, agarre el mango de la batidora y coloque los ganchos en el centro del alimento a mezclar.

Operar el mezclador:

- El mezclador está equipado con un interruptor multiposición con las siguientes configuraciones:
  0. El aparato está apagado
  1. Muy baja velocidad
  2. Baja velocidad
  3. Media-baja velocidad
  4. Media-alta velocidad
  5. Alta velocidad
- Mientras mezcla, deslice los botones de velocidad hasta alcanzar la velocidad deseada.
- Comience siempre a baja velocidad y aumente lentamente si es necesario.
- El botón turbo te brinda acceso instantáneo a la potencia máxima de tu dispositivo.
- **ATENCIÓN:** ¡No utilice la batidora durante más de 3 minutos seguidos! El dispositivo podría sobrecalentarse. Apague la batidora y deje que el motor se enfríe.
- **PRECAUCIÓN:** Los accesorios giratorios pueden rayar el recipiente si tocan el fondo o el borde. Por lo tanto, es mejor no utilizar un recipiente de piedra o vidrio para evitar el riesgo de dañarlo. Cuando haya terminado de usar la batidora, gire el control de velocidad a la posición "0", que es "apagado". Sólo en esta posición funciona el botón de expulsión.
  Desconecte el cable de alimentación.
  Para quitar los ganchos, presione el botón de expulsión.

TABLA PARA HACER MEZCLAS

En la siguiente tabla encontrará las velocidades y las opciones de mezclado propuestas. Estas pueden adaptadarse a sus preferencias personales.

Velocidad	Opciones de mezclado
1	Revolver/mezclar. Esta velocidad es apta para mezclar ingredientes como coco, escamas de chocolate, nueces y queso.
2	Para mezclar ingredientes secos incorporados a ingredientes húmedos, como masas para bizcocho y panqueques.
3	Para mezclas pesadas, como masas para galletas, puré de patatas y muffins.

4	Para mezclar mantequilla y azúcar. También puede utilizar esta posición para preparar glaseados suaves.
5	Para montar nata, hacer merengues y levantar claras de huevo.
TURBO	Pulse el botón turbo desde cualquier posición de velocidad para darle un breve impulso a la batidora.

INSTRUCCIONES DE SEGURIDAD ADICIONALES

- **ATENCIÓN:** Cuando apague la batidora, espere hasta que el motor se haya detenido por completo. No toque ninguna de las piezas mientras aún estén en movimiento.
- Apague la batidora y desenchúfela de la toma de corriente si experimenta algún mal funcionamiento durante el uso, va a limpiar la batidora o ha terminado de usarla.
- Mantenga el cabello largo, bufandas, joyas y ropa holgada alejados de la batidora durante su uso para evitar que queden atrapados; Esto también se aplica a los cubiertos y otros utensilios de cocina.
- Mantenga también las manos alejadas de los batidores giratorios.
- Mantenga las aberturas de ventilación despejadas.
- Con algunas preparaciones, los batidores pueden calentarse debido a la fricción. Tenga esto en cuenta al retirar.

LIMPIEZA Y MANTENIMIENTO

- **NOTA:** Para evitar descargas eléctricas, nunca limpie el dispositivo en agua ni lo sumerja.
- Asegúrese de que la batidora esté apagada y desenchufada antes de limpiarla.
- Los batidores y los ganchos para amasar se pueden lavar en el lavavajillas.
- Limpiar la carcasa de la batidora con un paño húmedo.
- No utilice agentes de limpieza corrosivos o abrasivos para limpiar el dispositivo.
- No utilice objetos afilados para limpiar el dispositivo.
- Revise periódicamente el aparato y el cable de alimentación para detectar posibles daños.
- Deje de utilizar el aparato si encuentra algún daño.

ALMACENAMIENTO

- Primero, deje que el dispositivo se enfríe por completo y límpielo como se indica.
- Coloque el aparato de forma que no se produzcan daños.
- No coloque otros elementos sobre el dispositivo que puedan dañarlo.

CONDICIONES DE GARANTÍA

- La garantía se proporciona por 2 años a partir de la fecha de compra según el comprobante de compra, que también es el certificado de garantía.
- Diríjase a su distribuidor para reclamar su garantía.
- No hay garantía por defectos resultantes de un mal uso, desmontaje inadecuado, daños por caídas, golpes, etc.
- Estas condiciones de garantía tienen prioridad sobre los términos y condiciones generales.
- Esta garantía no cubre daños emergentes.
- Los daños a las placas debido a objetos punzantes no están cubiertos por la garantía.

SERVICIO

Si tiene preguntas sobre el uso del producto y las piezas de repuesto disponibles, consulte nuestro sitio web: **www.bourgini.com**.

Escanee el código con su teléfono para ir al sitio web:

PIEZAS DE REPUESTO DISPONIBLES

Descripción	Artículo	Número de pieza
Juego de ganchos de amasar	5	22.1005.90.01
Juego de varillas batidoras	4	22.1005.90.02

ELIMINACIÓN DE RESIDUOS

Solo para países miembros de la UE:
Los aparatos eléctricos, accesorios y sus embalajes deben reutilizarse en la medida de lo posible de forma respetuosa con el medio ambiente. Por lo tanto, no debe eliminar estos materiales con los desechos domésticos.
De conformidad con la directiva europea de Residuos de Aparatos Eléctricos y Electrónicos (RAEE), 2002/96/CE, los aparatos usados que ya no puedan usarse deben recogerse por separado y reciclarse respetando el medio ambiente.

DESCARGO DE RESPONSABILIDAD

Sujeto a cambios. Las especificaciones pueden modificarse sin previo aviso.

ISTRUZIONI DI SICUREZZA

★ Leggere attentamente le istruzioni per l'uso prima dell'uso. Conservare le istruzioni per l'uso.

★ L'apparecchio può essere utilizzato, pulito e manutenuto da bambini di età pari o superiore a 8 anni se sorvegliati da una persona responsabile della loro sicurezza. Tenere l'apparecchio e il cavo di alimentazione fuori dalla portata dei bambini di età inferiore a 8 anni. I bambini non possono giocare con l'apparecchio. Sorvegliare sempre i bambini per evitare che giochino con l'apparecchio.

★ L'apparecchio può essere utilizzato da persone con ridotte capacità fisiche, sensoriali, mentali o motorie e da persone prive della necessaria esperienza e conoscenza se ricevono supervisione o istruzioni sull'uso dell'apparecchio da parte di una persona responsabile della loro sicurezza. se comprendono i rischi associati al suo utilizzo.

- Questo apparecchio è destinato esclusivamente all'uso domestico.
- Non lasciare l'apparecchio incustodito durante il funzionamento.
- Utilizzare l'apparecchio e gli accessori esclusivamente per l'uso previsto. Non utilizzare l'apparecchio o gli accessori per scopi diversi da quelli descritti nel manuale.
- Non utilizzare l'apparecchio se uno qualsiasi dei suoi componenti, accessori, cavo o spina sono danneggiati o difettosi. Se qualsiasi componente, accessorio, cavo o spina è danneggiato o difettoso, deve essere sostituito dal fornitore o da un centro di assistenza autorizzato.
- Non utilizzare l'apparecchio in prossimità di vasche da bagno, docce, lavandini o altri contenitori contenenti acqua.
- Non immergere il dispositivo sott'acqua o altri liquidi. Se ciò accade, scollegare l'apparecchio dalla presa il più rapidamente possibile. Non rimuovere mai l'apparecchio dall'acqua o da altri liquidi prima di scollegare l'apparecchio. Se l'apparecchio è stato immerso in acqua o altri liquidi, non può essere riutilizzato.
- Assicurarsi che l'acqua non possa entrare nei punti di collegamento del cavo di alimentazione e della prolunga.
- Tenere il cavo di alimentazione lontano da fonti di calore, olio e spigoli vivi.
- Prima dell'uso verificare sempre che la tensione di rete sia uguale a quella indicata sulla targhetta del dispositivo.
- Per una protezione aggiuntiva, collegare il dispositivo a un gruppo protetto da un interruttore differenziale con una corrente differenziale nominale non superiore a 30 mA.
- Non utilizzare l'apparecchio utilizzando un timer esterno o un sistema di controllo remoto indipendente.
- Srotolare sempre completamente il cavo elettrico ed eventualmente la prolunga. Assicurarsi che il cavo di alimentazione e, se applicabile, la prolunga non pendano dal bordo di una superficie di lavoro, per evitare di impigliarsi e inciampare accidentalmente.
- Non tirare il cavo di alimentazione per scollegare la spina di rete.
- Scollegare la spina di alimentazione quando l'apparecchio non è in uso.
- Non utilizzare il dispositivo all'aperto. Posizionare l'apparecchio su una superficie stabile e piana.
- Tenere il dispositivo lontano da fonti di calore. Non posizionare l'apparecchio su superfici calde o vicino a fiamme libere.
- Assicuratevi che le vostre mani siano asciutte prima di toccare l'apparecchio.
- Scollegare la spina dalla rete elettrica prima di montare o smontare l'apparecchio e prima di effettuare attività di pulizia o manutenzione sull'apparecchio.
- Elettrodomestici alimentati: fare attenzione ai componenti taglienti o in movimento. Tenere le mani lontane dai componenti in movimento durante l'uso, la pulizia e la manutenzione.
- Apparecchi di riscaldamento: attendere che l'apparecchio si sia raffreddato prima di toccare l'alloggiamento e i componenti dell'apparecchio.
- Leggere il capitolo PULIZIA E MANUTENZIONE su come pulire le parti dell'apparecchio che entrano in contatto con gli alimenti.

- Se il cavo di alimentazione è danneggiato, deve essere sostituito dal produttore, dal servizio clienti o da personale qualificato per evitare situazioni pericolose.
- Osservare le norme igieniche durante la preparazione di cibi crudi.
- Usare la massima cautela durante le operazioni di pulizia e manutenzione.
- ATTENZIONE: superficie calda! Le superfici  contrassegnate da questo logo possono diventare molto calde.

Voltaggio (V)	220-240V
Frequenza (Hz)	50Hz-60Hz
Potenza Massima (W)	800W
Potenza Nominale (W)	800W

DESCRIZIONE DELLE PARTI

(Vedi fig. 1 a pagina 2)

1. Pulsante di espulsione
2. Interruttore di velocità/interruttore on-off
3. Pulsante Turbo
4. Ganci per impastare
5. Fruste

INTRODUZIONE

- Miscelatore manuale realizzato con materiale riciclato.
- Potente motore da 400 Watt.
- 5 velocità e funzione Turbo.
- Pulsante di espulsione dell'accessorio.
- Gli accessori sono lavabili in lavastoviglie: Ganci impastatori in acciaio inox, fruste in acciaio inox.

PRIMA DEL PRIMO UTILIZZO

- Rimuovere tutto il materiale di imballaggio e gli eventuali adesivi e smaltirli separatamente per il riciclaggio.
- Pulire l'apparecchio secondo le istruzioni riportate nel capitolo PULIZIA E MANUTENZIONE.

UTILIZZO

Seleziona gli accessori giusti:

- Le fruste sono adatte per miscele sottili e liquide come creme, impasti, purè di patate, proteine o panna montata.
- I ganci per impastare sono adatti per impastare la pasta.
- Assicurarsi che il controllo della velocità sia in posizione "off" su "0" e che l'apparecchio non sia collegato a una presa elettrica.

Per inserire gli accessori:

(Vedi fig. 2 a pagina 2)

- Per i Ganci per impastare, è importante inserire il gancio da impasto con l'anello di metallo nel punto di attacco destro.
- Inserire l'altro gancio per impastare senza anello metallico nel punto di attacco sinistro.
- Le guardie non hanno una posizione specifica in cui dovrebbero essere posizionate.
- Spingere i ganci finché non scattano in posizione (potrebbe essere necessario ruotare leggermente i ganci per inserirli completamente).
- Assicuratevi sempre che gli accessori siano completamente inseriti prima di utilizzare il mixer.
- Collegare la spina alla presa. Mettete gli ingredienti in una ciotola adatta alla lavorazione, afferrate la maniglia dell'impastatrice e posizionate i ganci per impastare al centro dell'alimento da amalgamare.

Utilizzo del mixer:

- Il mixer è dotato di un interruttore multiposizione con le seguenti impostazioni:
  0. Il dispositivo è spento
  1. Velocità molto bassa
  2. Bassa velocità
  3. Velocità media
  4. Velocità medio-alta
  5. Alta velocità
- Durante la miscelazione, far scorrere i pulsanti della velocità fino a raggiungere la velocità desiderata.
- Iniziare sempre a una velocità bassa e aumentarla lentamente se necessario.
- Il pulsante turbo ti dà accesso immediato alla massima potenza del tuo dispositivo.
- **ATTENZIONE:** non utilizzare il mixer per più di 3 minuti alla volta! Il dispositivo potrebbe surriscaldarsi. Spegnere il mixer e lasciare raffreddare il motore.
- **ATTENZIONE:** gli accessori rotanti possono graffiare la ciotola se toccano il fondo o il bordo. Pertanto è meglio non utilizzare una ciotola di pietra o di vetro per evitare il rischio di danni.
- Una volta terminato l'uso del mixer, ruotare il regolatore di velocità sulla posizione "0", che equivale a "spento". Solo in questa posizione funziona il pulsante di espulsione.
- Scollegare il cavo di alimentazione.
- Per rimuovere i ganci, premere il pulsante di espulsione.

MIX E TABELLA DI MISCELAZIONE

Le velocità suggerite e le attività di miscelazione sono mostrate nella tabella seguente. Questi possono essere adattati alle preferenze personali.

Velocità	Opzioni di miscelazione
1	Mescolare/mescolare. Utilizzare questa velocità per mescolare ingredienti come cocco, gocce di cioccolato, noci e formaggio.
2	Per mescolare ingredienti secchi con ingredienti umidi, ad esempio per mescolare la pastella per torte e pancake.

3	Per mescolare impasti pesanti come pasta per biscotti, purè di patate e muffin.
4	Per mescolare burro e zucchero. Questa impostazione può essere utilizzata anche per preparare una glassa morbida.
5	Per preparare panna montata, meringhe e montare gli albumi.
TURBO	Premi il pulsante turbo da qualsiasi impostazione di velocità per dare una breve spinta allo sbattitore manuale.

ULTERIORI ISTRUZIONI DI SICUREZZA

- **ATTENZIONE:** Quando si spegne il mixer, attendere fino all'arresto completo del motore. Non toccare nessuna delle parti mentre sono ancora in movimento.
- Spegnere il mixer e staccare la spina dalla presa se si riscontrano malfunzionamenti durante l'uso, si sta per pulire il mixer o si ha finito di utilizzare.
- Tenere i capelli lunghi, le sciarpe, i gioielli e gli indumenti larghi lontani dal mixer durante l'uso per evitare che rimangano intrappolati; questo vale anche per posate e altri utensili da cucina.
- Inoltre, tieni le mani lontane dalle fruste rotanti.
- Mantenere libere le aperture di ventilazione.
- In alcune preparazioni le fruste possono surriscaldarsi a causa dell'attrito. Tenerne conto durante la rimozione.

PULIZIA E MANUTENZIONE

- Nota: per evitare scosse elettriche, non pulire mai il dispositivo in acqua né immergerlo.
- Assicurarsi che il mixer sia spento e scollegato prima della pulizia.
- Le fruste e i ganci impastatori sono lavabili in lavastoviglie.
- Pulisci l'alloggiamento del mixer con un panno umido.
- Non utilizzare detergenti corrosivi o abrasivi per pulire il dispositivo.
- Non utilizzare oggetti appuntiti per pulire il dispositivo.
- Controllare regolarmente l'apparecchio e il cavo di alimentazione per verificare che non vi siano danni.
- Interrompere l'utilizzo dell'apparecchio se si riscontrano danni.

MAGAZZINAGGIO

- Innanzitutto, lasciare raffreddare completamente il dispositivo e pulirlo come indicato.
- Posizionare l'apparecchio in modo che non si verifichino danni.
- Non posizionare altri oggetti sul dispositivo che potrebbero danneggiarlo.

CONDIZIONI DI GARANZIA

- La garanzia è prevista per 2 anni dalla data di acquisto in base alla prova d'acquisto, che costituisce anche il certificato di garanzia.
- Contatta il tuo rivenditore per richiedere la garanzia.
- Non vi è alcuna garanzia per difetti derivanti da uso improprio, smontaggio improprio, danni dovuti a cadute, urti, ecc.
- Le presenti condizioni di garanzia prevalgono sulle condizioni generali.
- Questa garanzia non copre i danni consequenziali.
- I danni alle piastre dovuti ad oggetti appuntiti non sono coperti da garanzia.

SERVIZIO

Se avete domande sull'uso del prodotto e sui pezzi di ricambio disponibili, consultate il nostro sito web: **www.bourgini.com**.

Scansiona il codice con il tuo telefono per andare al sito web:

PEZZI DI RICAMBIO DISPONIBILI

Descrizione	Articolo	Codice articolo
Set di fruste	5	22.1005.90.01
Set di ganci per impastare	4	22.1005.90.02

SMALTIMENTO DEI RIFIUTI

Solo per i paesi membri dell'UE:
Gli apparecchi elettrici, gli accessori e i relativi imballaggi devono essere riutilizzati, per quanto possibile, nel rispetto dell'ambiente. Pertanto, non smaltire questi materiali con i rifiuti domestici. Secondo la direttiva europea sui rifiuti di apparecchiature elettriche ed elettroniche (RAEE), 2002/96/CE, gli apparecchi usati che non possono più essere utilizzati devono essere raccolti separatamente e riciclati in modo rispettoso dell'ambiente.

DISCLAIMER

Soggetto a modifiche. Le specifiche possono essere modificate senza preavviso.

Bourgini © 2026
Raadhuisstraat 6, 4835 JB Breda, NL
bourgini.com/contact

November 2026 V2 22.9061.00.00