BOURGINI
Elements


| | |
|---|---|
| Gebruiksaanwijzing | NL |
| Instructions | EN |
| Mode d'emploi | FR |
| Gebrauchsanleitung | DE |
| Instrucciones de uso | ES |
| Istruzioni per l'uso | IT |





**14.9062.00.00 Toaster Elements**

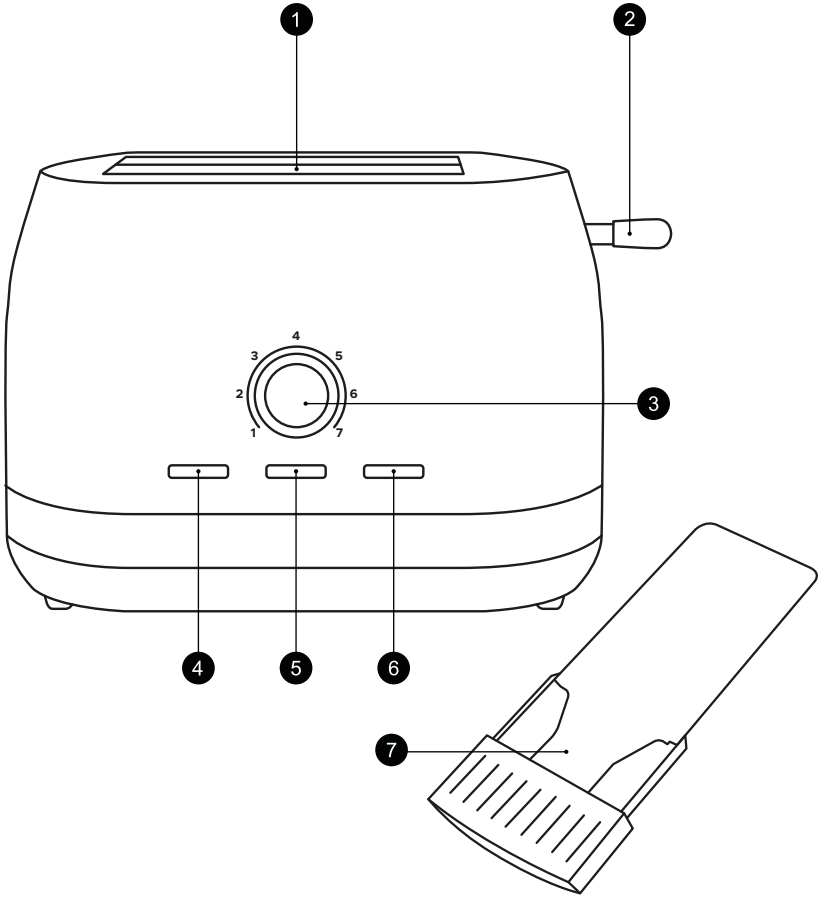
1
2
3
4
5
6
7
1
2
3
4
5
6
7

BOURGINI
Elements


| | | |
|---|---|---|
| **NL** | Gebruiksaanwijzing | 4 |
| | Garantievoorwaarden | 6 |
| **EN** | Instructions | 7 |
| | Warranty conditions | 8 |
| **FR** | Mode d'emploi | 10 |
| | Conditions de garantie | 11 |
| **DE** | Gebrauchsanleitung | 13 |
| | Garantiebedingungen | 15 |
| **ES** | Instrucciones de uso | 16 |
| | Condiciones de garantía | 18 |
| **IT** | Istruzioni per l'uso | 19 |
| | Condizioni di garanzia | 20 |

NL

## VEILIGHEIDSAANWIJZINGEN

★ Lees voor gebruik de gebruiksaanwijzing aandachtig door. Bewaar de gebruiksaanwijzing.

★ Het apparaat kan worden gebruikt, gereinigd en onderhouden door kinderen vanaf 8 jaar indien ze onder toezicht staan van een persoon die verantwoordelijk is voor hun veiligheid. Houd het apparaat en het netsnoer buiten het bereik van kinderen onder de 8 jaar. Kinderen mogen niet met het apparaat spelen. Houd altijd toezicht op kinderen om te voorkomen dat ze met het apparaat spelen.

★ Het apparaat kan worden gebruikt door personen met een fysieke, zintuiglijke, mentale of motorische handicap en door personen zonder de benodigde ervaring en kennis indien ze onder toezicht staan van een persoon die verantwoordelijk is voor hun veiligheid of instructies krijgen over hoe het apparaat op een veilige manier te gebruiken is en indien ze de gevaren begrijpen die met het gebruik samenhangen.

- Dit apparaat is uitsluitend bedoeld voor huishoudelijk gebruik.
- Laat het apparaat niet onbeheerd achter tijdens gebruik.
- Gebruik het apparaat en de toebehoren uitsluitend voor de beoogde doeleinden. Gebruik het apparaat en de toebehoren niet voor andere doeleinden dan beschreven in de handleiding.
- Gebruik het apparaat niet als een onderdeel, toebehoren, netsnoer of stekker beschadigd of defect is. Laat een beschadigd of defect onderdeel, toebehoren, netsnoer of stekker door de leverancier of een erkend servicecentrum vervangen.
- Gebruik het apparaat niet in de buurt van voorzieningen die water bevatten zoals badkuipen, douches en wastafels.
- Dompel het apparaat niet onder in water of andere vloeistoffen. Als dit toch gebeurt, haal dan zo snel mogelijk de stekker uit het stopcontact. Verwijder het apparaat nooit uit water of andere vloeistoffen, voordat de stekker uit het stopcontact gehaald is. Een apparaat dat in water of andere vloeistoffen terecht is gekomen kunt u niet meer gebruiken.
- Zorg dat er geen water in de aansluitpunten van het netsnoer en het verlengsnoer kan komen.
- Houd het netsnoer uit de buurt van warmtebronnen, olie en scherpe randen.
- Controleer voor gebruik altijd of de netspanning overeenkomt met de spanning op het typeplaatje van het apparaat.
- Sluit voor extra bescherming het apparaat aan op een groep die beveiligd is door een aardlekschakelaar met een nominale aanspreekstroom van maximaal 30 mA.
- Bedien het apparaat niet door middel van een externe tijdschakelaar of een apart afstandsbedieningssysteem.
- Wikkel het netsnoer en een eventueel verlengsnoer altijd volledig af. Zorg dat het netsnoer en een eventueel verlengsnoer niet over de rand van een werkblad hangen, dat deze niet per ongeluk verstrengeld kunnen raken en dat niemand er over kan struikelen.
- Trek niet aan netsnoer om de stekker uit het stopcontact te halen.
- Haal de stekker uit het stopcontact als het apparaat niet in gebruik is.
- Gebruik het apparaat niet buitenshuis. Plaats het apparaat op een stabiel en vlak oppervlak.
- Houd het apparaat uit de buurt van warmtebronnen. Plaats het apparaat niet op hete oppervlakken of in de buurt van open vlammen.
- Zorg dat uw handen droog zijn voordat u het apparaat aanraakt.
- Haal de stekker uit het stopcontact voordat u het apparaat gaat monteren of demonteren en voordat u reinigings- en onderhoudswerkzaamheden aan het apparaat gaat uitvoeren.
- Motor apparaten: pas op voor scherpe en/ of bewegende delen. Houd uw handen tijdens gebruik, reiniging en onderhoud uit de buurt van de bewegende delen.
- Verwarmingsapparaten: wacht totdat het apparaat is afgekoeld voordat u de behuizing en de onderdelen van het apparaat aanraakt.
- Lees het hoofdstuk REINIGING EN ONDERHOUD over het reiningen van delen van het apparaat die in aanraking komen met voedsel.

- Als de voedingskabel beschadigd is, moet deze worden vervangen door de fabrikant, de klantenservice of gelijkwaardige gekwalificeerde personen om elk gevaar te voorkomen.
- Neem de hygiëneregels in acht bij het bereiden van rauw voedsel.
- Wees extra voorzichtig tijdens reiniging en onderhoud.
- OPGEPAST: Heet oppervlak! De oppervlaktes voorzien van dit logo kunnen mogelijk zeer heet worden.

| | |
|---|---|
| Voltage (V) | 220-240V |
| Frequentie (Hz) | 50Hz-60Hz |
| Maximum Vermogen (W) | 800W |
| Nominaal Vermogen (W) | 800W |

## ONDERDELENBESCHRIJVING

(Zie tekening op pagina 2)

1. Opening voor het brood
2. Broodlift
3. Bruiningsregelaar met 7 standen
4. Stopknop
5. "Defrost" knop (brood uit de vriezer gebruiken)
6. "Reheat" knop (opnieuw warm maken),
7. Kruimellade

## INLEIDING

- Broodrooster gemaakt met gerecycled materiaal.
- Voor 2 sneden brood tegelijk.
- Instelbare bruiningsstand.
- Opwarm- en ontdooifunctie en stopknop.
- Extra hoge broodlift, om het brood makkelijk uit te nemen.
- Uitneembare kruimellade, dus gemakkelijk schoon te maken.
- Automatisch centreringsmechanisme.
- Snoeropbergsysteem aan de onderzijde.
- Veiligheidsschakelaar indien het brood klem raakt.
- Automatische uitschakeling.
- Extra brede broodsleuven.

## VOOR HET EERSTE GEBRUIK

- Verwijder al het verpakkingsmateriaal en eventuele stickers en voer deze gescheiden af zodat het gerecycled kan worden.
- Reinig het apparaat en de toebehoren. Zie het gedeelte REINIGING EN ONDERHOUD.

## GEBRUIK

- Zorg dat de kruimellade in de toaster geplaatst is. Gebruik de toaster niet zonder kruimellade.
- Doe 1 of 2 boterhammen in de openingen (in iedere opening één boterham).
- Stel de bruiningsgraad in. Begin in de middelste positie. De eerste boterham(men) zal (zullen) minder bruin zijn dan de volgende omdat de toaster moet opwarmen. Druk voor diepvriesbrood daarbij ook op de knop "Defrost".
- Druk de broodlift naar beneden. Deze blijft alleen in de onderste positie staan als de stekker in het stopcontact zit.
- Zodra de toast klaar is zal de broodlift vanzelf naar boven komen.
- De toaster kan tussentijds uitgeschakeld worden door op de stopknop te drukken.
- Indien u de toast laat koud worden kan deze opnieuw opgewarmd worden door de toast weer in de toaster te doen en de knop "Reheat" in te drukken.
- Het snoer kan rond de haken aan de onderzijde gewikkeld worden.

## SPECIALE VEILIGHEIDSAANWIJZINGEN VOOR TOASTERS

- Sterk verhit brood kan branden! Houdt dus altijd toezicht tijdens het gebruik van de toaster.
- Schakel de toaster uit als het brood klem raakt.
- Probeer klem zittend brood pas te verwijderen nadat de stekker uit het stopcontact genomen is.
- Houdt de toaster uit de buurt van gordijnen en andere brandbare stoffen.
- Gebruik de toaster alleen voor het toasten van brood.
- Gebruik geen extra materialen in de klemmen of in de toaster zoals bijvoorbeeld aluminium folie.
- Steek nooit een metalen en/of scherp voorwerp in de toaster. Als de stekker in het stopcontact zit, is dit erg gevaarlijk. Tevens kan hierdoor de toaster beschadigd raken.
- De metalen bovenzijde wordt erg heet. Raak deze dus niet aan.
- Verwijder na elk gebruik broodkruimels of ander voedselresten uit het apparaat dat mogelijk in de toaster terecht zijn gekomen volgens hoofdstuk REINIGING EN ONDERHOUD. Deze kruimels en of resten kunnen mogelijk voor inwendige kortsluiting zorgen, of vlam vatten bij een volgend gebruik.
- Haal na gebruik de stekker uit het stopcontact.

## REINIGING EN ONDERHOUD

- Haal de stekker uit het stopcontact.
- Laat de toaster voldoende afkoelen.
- Trek de kruimellade er uit en reinig deze in de afwas (mag niet in de vaatwasser).
- Zet de toaster ondersteboven en schud de kruimels er uit.
- Doe de kruimellade er weer terug in.
- Neem de buitenzijde af met een vochtige doek.
- Gebruik nooit schurende middelen en ook geen schuurspons of staalwol e.d.

## OPBERGEN

- Laat het apparaat eerst volledig afkoelen en maak het schoon zoals voorgeschreven.

- Zet het apparaat zo weg dat er geen beschadigingen kunnen optreden.
- Zet geen andere spullen op het apparaat zodat het beschadigd kan raken.

## GARANTIEVOORWAARDEN

- Garantie wordt verleend gedurende 2 jaar vanaf de aankoop datum volgens het aankoopbewijs, welke tevens het garantiebewijs is.
- Voor garantie wendt u zich tot de verkopende partij.
- Geen garantie voor defecten welke het gevolg zijn van verkeerd gebruik, ondeskundige demontage, schade door vallen, stoten e.d.
- Deze garantievoorwaarden hebben prioriteit boven de algemene voorwaarden.
- Deze garantie dekt geen gevolgschade.
- Schade aan de platen door scherpe voorwerpen valt niet onder de garantie.

## SERVICE

Voor vragen over het gebruik van het product en voor de beschikbare vervangingsdelen kunt u onze website raadplegen: **www.bourgini.com**.

Scan de code met uw telefoon om naar de website te gaan:

## BESCHIKBARE VERVANGINGSDELEN

| Omschrijving | Item | Artikelnummer |
|---|---|---|
| Kruimellade | 7 | 14.9062.90.01 |

## AFVALVERWIJDERING

Alleen voor landen van de EU:
Elektrische apparaten, accessoires en hun verpakkingen moeten op een voor het milieu verantwoorde wijze zoveel mogelijk worden hergebruikt. Gooi deze materialen dus niet bij het huisvuil.
Volgens de Europese WEEE richtlijn 2002/96/EG voor afdanken van elektrische en electronische oude apparaten moeten niet meer bruikbare apparaten apart worden ingezameld en op een milieu verantwoorde wijze worden gerecycled.

## DISCLAIMER

Wijzigingen voorbehouden; specificaties kunnen zonder opgave van redenen worden gewijzigd.

## SAFETY INSTRUCTIONS

★ Read these instructions carefully before use and keep them in a safe place.

★ This appliance may be used, cleaned and serviced by children older than 8 years of age provided they are supervised by a person responsible for their safety. Keep the appliance and the power cord away from children younger than 8. Children are not allowed to play with the appliance. Children should always be monitored to prevent them from playing with the appliance.

★ The appliance may be used by persons with a physical, sensory, mental or motor disability and by persons without the necessary experience and knowledge, provided they are supervised by a person responsible for their safety, or when they are given instructions on how to safely use the appliance and if understand the dangers that come with the use of the appliance.

- This appliance is only intended for normal household use.
- Never leave the appliance unattended when in use.
- Only use the appliance and accessories for their intended purposes. Do not use the appliance and accessories for any other purposes than those described in the instructions.
- Do not use the appliance when a part, accessory, the power cord or plug is damaged or defective. Only let the supplier or an acknowledged service centre replace a damaged or defective part, accessory, power cord or plug.
- Do not use the appliance near facilities containing water, such as bath tubs, showers and wash basins.
- Do not immerse the appliance in water or any other liquid. If this nevertheless happens, unplug the appliance from the wall socket as soon as possible. Never remove the appliance from water or other liquids before unplugging it from the wall socket. You can no longer use an appliance that has been immersed in water or other liquids.
- Make sure that water cannot get into the connection points of the power cord nor the extension cord.
- Always keep the power cord away from heat sources, oil and sharp edges.
- Always check, before use, that the mains voltage corresponds to the voltage on the rating plate of the appliance.
- For extra safety, connect the appliance to a group protected by a residential current operated circuit breaker with a nominal operating current of max. 30 mA.
- Never operate the appliance by means of an external time switch or a separate remote control system.
- Always unroll the power cord and extension cord (when applicable) fully. Make sure that the power cord and extension cord (when applicable) do not dangle over the edge of the worktop to prevent them from becoming entangled or somebody accidentally tripping over them.
- Do not unplug the appliance by pulling the power cord.
- Always unplug the appliance when not in use.
- Do not use the appliance outdoors. Place the appliance on a stable and level surface.
- Keep the appliance away from heat sources. Do not place the appliance on hot surfaces or near open flames.
- Make sure your hands are dry before you touch the appliance.
- Unplug the appliance before assembling or disassembling it and before cleaning or servicing the unit.
- Engine driven appliances: beware of sharp and/or moving parts. Always keep your hands away from the moving parts when using, cleaning or servicing the appliance.
- Heating devices: wait until the appliance has cooled down before you touch the housing and parts of the unit.
- Read the chapter CLEANING AND MAINTENANCE about cleaning the parts of the appliance that come into contact with food.
- If the power cable is damages, it has to be replaced by the manufacturer, customer support or equally qualified person to prevent any and all danger.
- Observe hygiene rules when preparing raw food.
- Be extra careful during cleaning and maintenance.
- CAREFUL: Hot surface!



The surfaces with this logo can become very hot.

EN

| | |
|---|---|
| Voltage (V) | 220-240V |
| Frequency (Hz) | 50Hz-60Hz |
| Maximum Power (W) | 800W |
| Nominal Power (W) | 800W |

## PARTS DESCRIPTION

(See drawing on page 2)

1. Opening for the bread
2. Bread lifter
3. Browning regulator with 7 settings
4. Cancel button
5. Defrost button
6. Reheat button
7. Crumb tray

## INTRODUCTION

- Toaster made with recycled material.
- For 2 pieces of bread at the same time.
- Adjustable browning setting.
- Reheat and defrost function, and stop button.
- Extra high lift function to take out the bread easily.
- Removable crumb tray, so easy to clean.
- Automatic centring mechanism.
- Cord storage system at the bottom.
- Safety switch in case bread gets stuck.
- Automatic switch-off.
- Extra wide bread slots.

## BEFORE FIRST USE

- Remove all packaging material and any stickers and dispose of them separately so that they can be recycled.
- Clean the device according to the instructions in the CLEANING AND MAINTENANCE chapter.

## PRODUCT USE

- Make sure that the crumb tray is in place. Do not use the toaster without the crumb tray.
- Put 1 or 2 slices of bread into the slots (one slice of bread in each slot).
- Set the desired browning level. Use the medium setting as a starting point. The first slice(s) of bread will be less brown than the next slice because the toaster needs to warm up. For frozen bread, also press the “Defrost” button.
- Push down the bread lifter. It will only stay down when the appliance is plugged in.
- Once the toast is ready, the bread lifter will pop up automatically.
- You can interrupt the toasting by pressing the stop button.
- If you let your toast go cold, you can reheat it by putting it back in the toaster and press the “Reheat” button.

## SPECIAL SAFETY INSTRUCTIONS FOR TOASTERS

- Bread can burn when heated! Never leave the toaster unattended when in use.
- If the bread becomes lodged in the toaster, turn off the appliance and unplug it before trying to remove the bread.
- Keep the toaster away from curtains and other flammable materials.
- Do not use the toaster for any other purpose than toasting bread.
- Do not use any additional materials in the toaster clips or in the toaster, such as aluminium foil.
- Never put a metal or sharp object into the toaster, as this is extremely dangerous if the appliance is plugged in and can damage the toaster.
- Do not touch the metal top of the toaster, as it becomes extremely hot.
- After each use, remove breadcrumbs or other food residues from the appliance that may have gotten into the toaster according to the CLEANING AND MAINTENANCE section. These crumbs and/or residues could potentially cause an internal short circuit or catch fire during subsequent use.
- Unplug the appliance after use.

## CLEANING AND MAINTENANCE

- Remove the plug from the socket.
- Leave the toaster to cool down properly.
- Remove the crumb tray and wash it up (not dishwasher-proof).
- Turn the toaster upside down and shake out the crumbs.
- Replace the crumb tray.
- Clean the outside with a damp cloth.
- Never use abrasive cleaning products, scourers, iron wool or similar.
- The power cord can be wound around the hooks underneath the toaster.

## STORAGE

- First allow the device to cool down completely and clean it as directed.
- Place the device in such a way that no damage can occur.
- Do not place other items on the device that could damage it

## WARRANTY CONDITIONS

- Warranty is provided for 2 years from the date of purchase according to the proof of purchase, which is also the warranty certificate.
- Please turn to your retailer to claim your warranty.
- No warranty for defects resulting from misuse, improper disassembly, damage due to falls, bumps, etc.
- These warranty conditions take priority over the general terms and conditions.
- This warranty does not cover consequential damages.
- Damage to the plates due to sharp objects is not covered by the warranty.

## SERVICE

For questions about the use of the product and available spare parts, please consult our website: **www.bourgini.com.**

Scan the code with your phone to go to the website:

## AVAILABLE SPARE PARTS

| Description | Item | Part number |
|---|---|---|
| Crumb tray | 7 | 14.9062.90.01 |

## WASTE DISPOSAL

Only for EU countries:
Electrical appliances, accessories and their packaging must be reused as much as possible in an environmentally sound manner. Do not dispose of these items together with your normal rubbish. According to the European 2002/96/EG WEEE Guideline on the disposal of old electric and electronic appliances, the appliances that are no longer used must be collected and recycled in an environmentally sound manner.

## DISCLAIMER

Changes reserved; specifications are subject to change without stating grounds for doing so.

FR

## CONSIGNES DE SÉCURITÉ

★ Lisez attentivement le mode d'emploi avant toute utilisation. Conservez le mode d'emploi.

★ Cet appareil peut êtreutilisé, nettoyé et entretenu par des enfants à partir de 8 ans sous la supervision d'un adulte responsable de leur sécurité. Tenez l'appareil et le cordon électrique hors de portée des enfants de moins de 8 ans. Les enfants ne doivent pas jouer avec l'appareil. Surveillez toujours les enfants pour éviter qu'ils ne jouent avec l'appareil.

★ L'appareil peut être utilisé par des personnes ayant un handicap physique, sensoriel, mental ou moteur et par des personnes ne disposant pas de l'expérience et des connaissances nécessaires à condition qu'elles soient supervisées par une personne responsable de leur sécurité ou qu'elles reçoivent des instructions sur la façon d'utiliser cet appareil en toute sécurité et qu'elles comprennent les dangers qui vont de pair avec son utilisation.

- Cet appareil est uniquement conçu pour un usage ménager.
- Ne laissez pas l'appareil sans surveillance pendant son utilisation.
- Utilisez l'appareil et ses accessoires uniquement pour l'usage pour lequel il est conçu. N'utilisez pas l'appareil et les accessoires pour un usage autre que ceux décrits dans le mode d'emploi.
- N'utilisez pas l'appareil lorsqu'un de ses composants, un accessoire, le cordon ou la fiche sont endommagés ou défectueux. Faites remplacer un composant, accessoire, cordon ou fiche endommagés ou défectueux par le fournisseur ou un réparateur agréé.
- N'utilisez pas l'appareil à proximité d'éléments contenant de l'eau tels que baignoires, douches et lavabos.
- Ne plongez pas l'appareil dans l'eau ou tout autre liquide. Si cela se produit, débranchez immédiatement l'appareil de la prise de courant. Ne sortez jamais l'appareil hors de l'eau ou autre liquide avant d'avoir débranché la fiche de la prise de courant. Vous ne pouvez plus utiliser un appareil qui est tombé dans l'eau ou un autre liquide.
- Évitez que l'eau ne puisse pénétrer dans les points de connexion du cordon et de la rallonge.
- Tenez le cordon à l'écart de sources de chaleur, de produits huileux et de rebords coupants.
- Avant emploi, vérifiez toujours que le voltage de votre domicile correspond a voltage indiqué sur la plaque d'identification de l'appareil.
- Pour une meilleure protection, branchez l'appareil sur un groupe protégé par un disjoncteur avec une tension nominale de 30 mA maximum.
- N'alimentez pas l'appareil au moyen d'une minuterie externe ou d'un système séparé de commande à distance.
- Déroulez toujours entièrement le cordon et éventuellement la rallonge. Veillez à ce que le cordon et éventuellement la rallonge ne pendent pas sur le rebord d'un plan de travail, qu'ils ne risquent pas de s'emmêler et que personne ne risque de se prendre les pieds dedans.
- Ne tirez pas sur le cordon pour débrancher la fiche de la prise de courant.
- Débranchez la fiche de la prise de courant lorsque l'appareil n'est pas utilisé.
- N'utilisez pas l'appareil à l'extérieur. Placez l'appareil sur une surface stable et plane.
- Ne placez pas l'appareil à proximité de sources de chaleur. Ne placez pas l'appareil sur des surfaces chaudes ou à proximité d'un feu ou de flammes.
- Veillez à avoir les mains bien sèches lorsque vous touchez l'appareil.
- Débranchez la fiche de la prise de courant avant de monter ou de démonter l'appareil et avant d'effectuer des opérations de nettoyage ou d'entretien.
- Appareils motorisés: faites attention aux parties acérées et/ou mobiles. Pendant l'emploi, le nettoyage et l'entretien, ne touchez pas les parties mobiles.
- Appareils de chauffage: attendez que l'appareil ait refroidi avant de toucher le coffrage et les pièces.
- Lisez le chapitre NETTOYAGE ET ENTRETIEN pour le nettoyage des éléments de l'appareil qui peuvent être en contact avec les aliments.
- Si le câble d'alimentation est endommagé, il doit être remplacé par le fabricant, son service après-vente ou des personnes de qualification similaire afin d'éviter un danger.

- Respectez les règles d'hygiène lors de la préparation des aliments crus.
- Soyez très prudent lors du nettoyage et de l'entretien.
- ATTENTION : Surface chaude !
  
  Les surfaces affichant ce logo peuvent devenir très chaudes.

| | |
|---|---|
| Voltage (V) | 220-240V |
| Fréquance (Hz) | 50Hz-60Hz |
| Puissance Maximale (W) | 800W |
| Puissance Nominale (W) | 800W |

## PIÈCES DE L'APPAREIL

(Voir illustration page 2)

1. Fente pour le pain
2. Levier pour le pain
3. Régulateur de niveau de cuisson avec 7 positions
4. Bouton d'arrêt « Cancel »
5. Bouton de dégivrage « Defrost »
6. Bouton de réchauffage « Reheat »
7. Tiroir ramasse-miettes

## INTRODUCTION

- Grille-pain fabriqué avec des matériaux recyclés.
- Pour griller simultanément 2 tranches de pain.
- Degré de brunissage réglable.
- Position maintien au chaud et décongélation et bouton d'arrêt.
- Le chariot porte-pain remonte très haut afin de faciliter l'extraction du toast.
- Tiroir ramasse-miettes amovible pour un nettoyage facile.
- Mécanisme de centrage automatique.
- Système de rangement du cordon en bas.
- Interrupteur de sécurité au cas où la tranche reste coincée.
- Arrêt automatique.
- Fentes extra large.

## AVANT LA PREMIÈRE UTILISATION

- Retirez tous les matériaux d'emballage et tous les autocollants et jetez-les séparément afin qu'ils puissent être recyclés.
- Nettoyez l'appareil selon les instructions du chapitre NETTOYAGE ET ENTRETIEN.

## UTILISATION

- Vérifiez que le tiroir ramasse-miettes est bien en place dans le grille-pain. N'utilisez pas le grille-pain sans le tiroir ramasse-miettes.
- Placez une ou deux tranches de pain dans les fentes (une tranche par fente).
- Réglez le niveau de cuisson. Commencez par la position médiane. La ou les premières tranches seront moins grillées que les suivantes, dans la mesure où le grille-pain doit chauffer. Pour du pain sortant du congélateur, aussi poussez sur la bouton « defrost ».
- Poussez le levier vers le bas. Le levier reste enclenché uniquement lorsque l'appareil est branché sur une prise de courant.
- Dès que le pain est grillé, le levier remonte automatiquement.
- Dans l'intervalle, le grille-pain peut être éteint en appuyant sur le bouton d'arrêt.
- Si vous avez laissé refroidir le pain grillé, vous pouvez le réchauffer en remettant la tranche dans le grille-pain et pressez la bouton « reheat ».

## CONSIGNES DE SÉCURITÉ SPÉCIALES GRILLE-PAIN

- Du pain trop grillé peut s'enflammer ! Par conséquent, il faut toujours surveiller l'appareil pendant son fonctionnement.
- Éteignez le grille-pain si du pain y reste coincé.
- Débranchez d'abord l'appareil de la prise de courant avant d'essayer de dégager le pain resté coincé.
- Placez le grille-pain à l'écart de rideaux et autres matières inflammables.
- Utilisez le grille-pain uniquement pour faire des toasts.
- Ne placez pas d'autres matériaux tels que du papier d'aluminium entre les pinces du grille-pain.
- N'insérez jamais un objet pointu ou en métal dans le grille-pain : non seulement cela est très dangereux lorsque l'appareil est branché, mais vous risquez également d'endommager le grille-pain.
- Ne touchez pas la partie métallique du dessus : elle devient très chaude !
- Après chaque utilisation, retirez de l'appareil la chapelure ou autres résidus alimentaires qui auraient pu pénétrer dans le grille-pain conformément à la section NETTOYAGE ET ENTRETIEN. Ces miettes et/ou résidus peuvent provoquer un court-circuit interne ou prendre feu lors d'une utilisation ultérieure.
- Débranchez l'appareil après utilisation.

## NETTOYAGE ET ENTRETIEN

- Débranchez le grille-pain de la prise de courant.
- Laissez le grille-pain refroidir suffisamment.
- Sortez le tiroir ramasse-miettes et nettoyez-le dans du liquide vaisselle (il ne passe pas au lave-vaisselle).
- Retournez le grille-pain pour faire sortir les miettes.
- Remettez le tiroir ramasse-miettes en place.
- Essuyez l'extérieur du grille-pain avec un chiffon humide.
- N'utilisez jamais de détergent agressif, d'éponge à récurer, de laine d'acier, etc.
- Le cordon électrique peut être enroulé autour des crochets situés sous l'appareil.

## STOCKAGE

- Laissez d'abord l'appareil refroidir complètement et nettoyez-le comme indiqué.
- Placez l'appareil de manière à ce qu'aucun dommage ne puisse survenir.
- Ne placez pas d'autres objets sur l'appareil qui pourraient l'endommager.

## CONDITIONS DE GARANTIE

- La garantie est fournie pendant 2 ans à compter de la date d'achat selon la preuve d'achat, qui est également le certificat de garantie.
- Veuillez vous adresser à votre revendeur pour faire valoir votre garantie.
- Aucune garantie pour les défauts résultant d'une mauvaise utilisation, d'un démontage inapproprié, de dommages dus à des chutes, des chocs, etc.
- Ces conditions de garantie prévalent sur les conditions générales.
- Cette garantie ne couvre pas les dommages consécutifs.
- Les dommages aux plaques dus à des objets pointus ne sont pas couverts par la garantie.

## SERVICE

Pour toute question sur l'utilisation du produit et les pièces détachées disponibles, veuillez consulter notre site Internet : **www.bourgini.com**.

Scannez le code avec votre téléphone pour accéder au site Web :

## PIÈCES DÉTACHÉES DISPONIBLES

| Description | Article | Numéro de pièce |
|---|---|---|
| Tiroir ramasse-miettes | 7 | 14.9062.90.01 |

## COLLECTE DES DÉCHETS

Uniquement pour les pays de l'UE :
Les appareils et accessoires électriques ainsi que leurs emballages doivent autant que possible être recyclés en tenant compte de l'environnement. Par conséquent, ne jetez pas ces matériaux avec les ordures ménagères.
Conformément à la directive européenne 2002/96/EG DEEE relative aux déchets d'équipements électriques ou électroniques, les appareils ne pouvant plus être utilisés doivent être collectés et soumis à un recyclage respectueux de l'environnement.

## AVIS DE NON-RESPONSABILITÉ

Sous réserve de modifications ; les spécifications peuvent être modifiées sans notification préalable.

## SICHERHEITSHINWEISE

★ Diese Gebrauchsanleitung vor der Benutzung des Geräts bitte sorgfältig durchlesen. Die Gebrauchsanleitung danach aufbewahren.

★ Das Gerät kann von Kindern ab 8 Jahren benutzt, gereinigt und gepflegt werden, allerdings nur unter Aufsicht einer Person, die für ihre Sicherheit zuständig ist. Gerät und Netzkabel von Kindern unter 8 Jahren fernhalten. Kinder dürfen nicht mit dem Gerät spielen. Kinder immer beaufsichtigen und darauf achten, dass sie nicht mit dem Gerät spielen.

★ Das Gerät kann von Personen mit körperlichen, sensorischen, mentalen oder motorischen Einschränkungen und von Personen ohne Vorkenntnisse und Erfahrungen benutzt werden, allerdings nur unter Aufsicht einer Person, die für ihre Sicherheit zuständig ist, oder sofern sie Anweisungen zum sicheren Gebrauch des Gerätes erhalten und die Gefahren, die von der Benutzung ausgehen, verstehen.

- Dieses Gerät ist ausschließlich für den Hausgebrauch bestimmt.
- Das Gerät während des Gebrauchs nie unbeaufsichtigt lassen.
- Das Gerät und die Zubehörteile dürfen nur zweckgebunden benutzt werden. Verwenden Sie das Gerät und die Zubehörteile niemals für andere als die in der Gebrauchsanleitung beschriebenen Zwecke.
- Bei Schäden an einem Element, einem Zubehörteil, am Netzkabel oder am Stecker darf das Gerät nicht benutzt werden. Beschädigte oder defekte Elemente, Zubehörteile, Netzkabel oder Stecker sollten nur vom Lieferanten oder von einem anerkannten Kundendienst ausgetauscht werden.
- Verwenden Sie das Gerät nicht in der Nähe von Vorrichtungen, die Wasser enthalten, wie Badewannen, Duschen oder Waschbecken.
- Das Gerät nie in Wasser oder andere Flüssigkeiten tauchen. Sollte dies doch einmal passieren, müssen Sie schnellstmöglich den Netzstecker ziehen. Das Gerät niemals aus dem Wasser oder aus anderen Flüssigkeiten herausnehmen, solange der Stecker noch in der Steckdose steckt. Ein Gerät, das ins Wasser oder in sonstige Flüssigkeiten gefallen ist, können Sie nicht mehr benutzen.
- Achten Sie darauf, dass kein Wasser in die Anschlusspunkte von Netzkabel und Verlängerungskabel gelangen kann.
- Das Netzkabel darf nicht in die Nähe von Wärmequellen, Öl oder scharfkantigen Gegenständen gelangen.
- Kontrollieren Sie vor Gebrauch immer, ob die Netzspannung der auf dem Typenschild des Geräts angegebenen Spannung entspricht.
- Für zusätzlichen Schutz sollte das Gerät an einen Stromkreis angeschlossen werden, der durch einen Fehlerstromschutzschalter mit einem maximalen Ansprechstrom von 30 mA geschützt ist.
- Bedienen Sie das Gerät nicht mithilfe einer externen Zeitschaltuhr oder einer separaten Fernbedienung.
- Netzkabel und ein eventuelles Verlängerungskabel immer vollständig abwickeln. Achten Sie darauf, dass das Netzkabel und ein eventuelles Verlängerungskabel nicht von der Arbeitsplatte herunterhängen, sodass jemand sich darin verfangen oder darüber stolpern könnte.
- Nicht am Netzkabel ziehen, wenn Sie den Stecker aus der Steckdose herausziehen möchten.
- Den Stecker auch aus der Steckdose ziehen, wenn das Gerät nicht in Betrieb ist.
- Das Gerät nicht im Freien benutzen. Das Gerät auf eine stabile und ebene Fläche stellen.
- Das Gerät nicht in der Nähe von Wärmequellen aufstellen. Das Gerät nicht auf heiße Oberflächen stellen und von offenem Feuer fernhalten.
- Das Gerät nur mit trockenen Händen anfassen.
- Ziehen Sie immer zuerst den Stecker aus der Steckdose, wenn Sie das Gerät zusammensetzen oder auseinandernehmen und wenn Sie das Gerät reinigen oder pflegen.
- Bei motorbetriebenen Geräten: Achten Sie auf scharfe und/oder bewegende Teile. Achten Sie darauf, dass Ihre Hände bei der Benutzung, Reinigung und Pflege nicht zu nah an die bewegenden Teile kommen.
- Bei Geräten, die heiß werden: Lassen Sie das Gerät immer abkühlen, ehe Sie das Gehäuse und die einzelnen Teile berühren.

- Lesen Sie das Kapitel REINIGUNG UND PFLEGE, um die Teile des Geräts zu reinigen, die mit Lebensmitteln in Berührung kommen.
- Sollte das Netzkabel beschädigt sein, muss dieses zwecks Vermeidung von Gefahren vom Hersteller, dem Kundenservice oder von gleichwertig qualifizierten Personen ersetzt werden.
- Beachten Sie bei der Zubereitung von Rohkost die Hygieneregeln.
- Lassen Sie bei Reinigung und Pflege besondere Vorsicht walten.
- ACHTUNG: Heiße Oberfläche! Die mit diesem  Logo gekennzeichneten Flächen können möglicherweise sehr heiß werden.

| | |
|---|---|
| Stromspannung (V) | 220-240V |
| Frequenz (Hz) | 50Hz-60Hz |
| Maximale Leistung (W) | 800W |
| Nennleistung (W) | 800W |

## TEILEBESCHREIBUNG

(Siehe Abbildung auf Seite 2)

1. Öffnung für die Brotscheiben
2. Brotlift
3. Bräunungsregler mit 7 Positionen
4. Stopp-Taste
5. Auftautaste “Defrost” (Verwendung von Brot aus dem Gefrierschrank)
6. Aufwärmtaste “Reheat” (erneut erhitzen)
7. Krümelschublade

## EINLEITUNG

- Toaster hergestellt mit recyceltem Material.
- Für 2 Schnitten Brot gleichzeitig.
- Bräunungsgrad einstellbar.
- Aufwärm- und Abtaufunktion und Stopp-Taste.
- Extra hoher Brotlift zum einfachen Herausnehmen der Brotscheiben.
- Leicht zu reinigen dank herausnehrnbarer Krümelschublade.
- Automatischer Zentrierungsmechanismus.
- Kabelaufbewahrungssystem an der Unterseite.
- Sicherheitsschalter für eingeklemmte Brotscheiben.
- Automatische Abschaltung.
- Extra breite Brotschlitze.

## VOR DEM ERSTEN GEBRAUCH

- Entfernen Sie sämtliches Verpackungsmaterial und etwaige Aufkleber und entsorgen Sie diese getrennt, sodass sie einer Wiederverwertung zugeführt werden können.
- Reinigen Sie das Gerät gemäß den Anweisungen im Kapitel REINIGUNG UND PFLEGE.

## GEBRAUCH

- Achten Sie darauf, dass sich die Krümelschublade im Toaster befindet. Verwenden Sie den Toaster nicht ohne Krümelschublade.
- Stecken Sie 1 oder 2 Brotscheiben in die Brotschlitze (in jeden Schlitz eine Brotscheibe).
- Stellen Sie den Bräunungsgrad ein. Wählen Sie dabei zunächst die mittlere Position. Die erste(n) Brotscheib(en) wird (werden) weniger braun sein als die nachfolgenden, weil sich der Toaster zuerst aufwärmen muss. Bei gefrorenen Brotscheiben drücken Sie auch der “Defrost” Taste.
- Drücken Sie den Brotlift herunter. Dieser bleibt nur verriegelt, wenn der Stecker in der Steckdose steckt.
- Sobald der Toast fertig ist, springt der Brotlift automatisch nach oben.
- Der Toastvorgang kann durch das Drücken der Stopp-Taste unterbrochen werden.
- Wenn Sie den Toast haben kalt werden lassen, kann dieser erwärmt werden, indem Sie den Toast wieder in den Toaster stecken und die “Reheat” Taste drücken.

## SPEZIELLE SICHERHEITSHINWEISE FÜR TOASTER

- Stark erhitztes Brot kann zu brennen beginnen! Lassen Sie den Toaster während der Benutzung daher niemals unbeaufsichtigt.
- Wenn die Brotscheibe klemmt, sollten Sie den Toaster ausschalten.
- Ziehen Sie immer zuerst den Netzstecker, ehe Sie versuchen, eingeklemmtes Brot aus dem Toaster zu entfernen.
- Stellen Sie den Toaster nicht in die Nähe von Vorhängen oder sonstigen brennbaren Materialien.
- Verwenden Sie den Toaster nur zum Toasten von Brot.
- Verwenden Sie in den Sandwichzangen oder im Toaster keine zusätzlichen Materialien, wie Alufolie.
- Stecken Sie niemals scharfe Gegenstände oder solche aus Metall in den Toaster. Das ist sehr gefährlich, sobald sich der Stecker in der Steckdose befindet. Außerdem kann der Toaster dadurch beschädigt werden.
- Die Oberseite aus Metall wird sehr heiß. Berühren Sie diese also nicht.
- Entfernen Sie nach jedem Gebrauch Semmelbrösel oder andere Speisereste aus dem Gerät, die möglicherweise in den Toaster gelangt sind, gemäß dem Abschnitt REINIGUNG UND WARTUNG. Diese Krümel und/oder Rückstände können bei der späteren Verwendung einen internen Kurzschluss verursachen oder sich entzünden.
- Ziehen Sie nach Gebrauch den Stecker aus der Steckdose.

## REINIGUNG UND PFLEGE

- Immer zuerst den Netzstecker ziehen!

- Den Toaster ausreichend abkühlen lassen.
- Ziehen Sie die Krümelschublade heraus und reinigen Sie diese mit etwas Spülwasser (NICHT spülmaschinenfest!).
- Halten Sie den Toaster mit dem Brotschlitz nach unten und schütteln Sie die Krümel heraus.
- Schieben Sie die Krümelschublade wieder in das Gerät.
- Die Außenseite des Geräts mit einem feuchten Tuch reinigen.
- Verwenden Sie niemals Scheuermittel, auch keine Scheuerschwämme, Topfreiniger usw.
- Das Kabel kann an den Haken auf der Unterseite aufgewickelt werden.

## LAGERUNG

- Lassen Sie das Gerät zunächst vollständig abkühlen und reinigen Sie es dann wie angegeben.
- Platzieren Sie das Gerät so, dass keine Schäden entstehen können.
- Legen Sie keine anderen Gegenstände auf das Gerät, die es beschädigen könnten.

## GARANTIEBEDINGUNGEN

- Die Garantie beträgt 2 Jahre ab Kaufdatum gemäß Kaufbeleg, der gleichzeitig Garantieschein ist.
- Bitte wenden Sie sich an Ihren Händler, um Ihre Garantie in Anspruch zu nehmen.
- Keine Gewährleistung für Mängel, die auf Missbrauch, unsachgemäße Demontage, Schäden durch Stürze, Stöße usw. zurückzuführen sind.
- Diese Garantiebedingungen gehen den Allgemeinen Geschäftsbedingungen vor.
- Diese Garantie deckt keine Folgeschäden ab.
- Schäden an den Platten durch scharfe Gegenstände fallen nicht unter die Garantie.

## SERVICE

Bei Fragen zur Verwendung des Produkts und zu verfügbaren Ersatzteilen konsultieren Sie bitte unsere Website: **www.bourgini.com**.

Scannen Sie den Code mit Ihrem Telefon, um zur Website zu gelangen:

## VERFÜGBARE ERSATZTEILE

| Beschreibung | Artikel | Teilnummer |
|---|---|---|
| Krümelschublade | 7 | 14.9062.90.01 |

## ENTSORGUNG

Nur für EU-Länder: Elektrische Geräte, Zubehörteile und ihre Verpackungen müssen umweltschonend entsorgt und nach Möglichkeit wiederverwendet werden. Werfen Sie diese Materialien daher nicht in den Hausmüll.
Gemäß der Europäischen WEEE- Richtlinie 2002/96/EG zur Entsorgung von Elektro- und Elektronik-Altgeräten müssen nicht mehr funktionsfähige Geräte separat eingesammelt und auf umweltfreundliche Weise recycelt werden.

## HAFTUNGSAUSSCHLUSS

Änderungen vorbehalten; Produktspezifikationen können ohne Angabe von Gründen geändert werden.

ES

## INSTRUCCIONES DE SEGURIDAD

★ Lea dentenidamente las instrucciones de uso antes de utilizar el aparato. Conserve las instrucciones de uso.

★ El aparato puede ser utilizado, limpiado y cuidado por niños a partir de los 8 años siempre que estén supervisados por una persona responsable de su seguridad. Mantenga el aparato y el cable de alimentación fuera del alcance de los niños menores de 8 años. Los niños no deben jugar con el aparato. Mantenga siempre vigilados a los niños para evitar que jueguen con el aparato.

★ El aparato puede ser utilizado por personas con una discapacidad física, sensorial, mental o motora o por personas que no dispongan de la experiencia ni de los conocimientos necesarios siempre que estén supervisadas por una persona responsable de su seguridad o si reciben instrucciones sobre el uso seguro del aparato y entienden los peligros inherentes al uso del mismo.

- Este aparato está diseñado exclusivamente para el uso doméstico.
- No deje el aparato sin vigilancia durante el funcionamiento.
- Utilice el aparato y los accesorios exclusivamente para el uso previsto. No utilice el aparato ni los accesorios para ninguna otra finalidad que las descritas en el manual.
- No utilice el aparato si alguno de sus componentes, accesorios o el cable o el enchufe están dañados o son defectuosos. Si algún componente, accesorio o el cable o el enchufe están dañados o son defectuosos, deben ser sustituidos por el proveedor o por un servicio técnico autorizado.
- No utilice el aparato cerca de bañeras, duchas, lavabos u otros recipientes que contengan agua.
- No sumerja el aparato debajo del agua o de otros líquidos. Si esto sucediera, desenchufe el aparato de la toma de corriente tan rápidamente como sea posible. No saque nunca el aparato del agua o de otros líquidos antes de haber desenchufado el aparato. Si el aparato ha estado sumergido en agua o en otros líquidos, no podrá volver a utilizarse.
- Asegúrese de que no pueda entrar agua en los puntos de conexión del cable eléctrico y del cable alargador.
- Mantenga el cable eléctrico alejado de fuentes de calor, del aceite y de bordes afilados.
- Antes del uso, compruebe siempre que la tensión de red sea la misma que se indica en la placa de características del aparato.
- Para una protección adicional, conecte el aparato a un grupo protegido por un interruptor diferencial con una corriente residual nominal que no supere los 30 mA.
- No haga funcionar el aparato mediante un temporizador externo o un sistema de control remoto independiente.
- Desenrolle siempre totalmente el cable eléctrico y, en su caso, el cable alargador. Asegúrese de que el cable eléctrico y, en su caso, el cable alargador no cuelguen por encima del borde de una superficie de trabajo, para evitar que puedan engancharse accidentalmente y que alguien pueda tropezarse.
- No tire del cable eléctrico para desconectar el enchufe de la red eléctrica.
- Desconecte el enchufe de la red eléctrica cuando el aparato no se esté utilizando.
- No utilice el aparato en el exterior. Coloque el aparato sobre una superficie estable y plana.
- Mantenga el aparato alejado de fuentes de calor. No coloque el aparato sobre superficies calientes ni cerca de llamas abiertas.
- Asegúrese de que sus manos están secas antes de tocar el aparato.
- Desconecte el enchufe de la red eléctrica antes del montaje o el desmontaje del aparato y antes de realizar actividades de limpieza o mantenimiento en el aparato.
- Aparatos con motor: tenga cuidado con los componentes afilados o móviles. Mantenga las manos alejadas de los componentes móviles durante el uso, la limpieza y el mantenimiento.
- Aparatos calefactores: espere hasta que el aparato se haya enfriado antes de tocar la carcasa y los componentes del aparato.
- Lea el capítulo LIMPIEZA Y MANTENIMIENTO sobre cómo limpiar las partes del aparato que entran en contacto con los alimentos.

- Si el cable de alimentación está dañado, deberá ser sustituido por el fabricante, el servicio de atención al cliente o personas cualificadas similares, al objeto de evitar situaciones peligrosas.
- Observe las reglas de higiene al preparar alimentos crudos.
- Extreme la precaución durante las operaciones de limpieza y mantenimiento.
- ATENCIÓN: ¡Superficie caliente! Las superficies provistas de este logotipo pueden llegar a calentarse muchísimo.

| | |
|---|---|
| Voltaje (V) | 220-240V |
| Frecuencia (Hz) | 50Hz-60Hz |
| Potencia Máxima (W) | 800W |
| Potencia Nominal (W) | 800W |

## DESCRIPCIÓN DE LAS PIEZAS

(Ver dibujo en la página 2)

1. Apertura para el pan
2. Sollevatore per il pane
3. Regulador de tostado con 7 posiciones
4. Botón de parada
5. Botón de descongelación “Defrost”
6. Botón de recalentar “Reheat”
7. Bandeja de migas

## INTRODUCCIÓN

- Tostadora fabricado con material reciclado.
- Para 2 rebanadas de pan al mismo tiempo.
- Nivel de tostado ajustable.
- Función de recalentado y descongelado y botón de parada.
- Elevador de pan extra alto, para sacar el pan con facilidad.
- Bandeja recogernigas extraíble y fácil de limpiar.
- Mecanismo de centrado automático.
- Sistema de almacenamiento de cable en la parte inferior.
- Interruptor de seguridad en caso de que el pan se queda atrapado.
- Apagado automático.
- Ranuras de pan extra ancha.

## ANTES DEL PRIMER USO

- Retire todo el material de embalaje y los posibles adhesivos y deséchelos por separado para poder reciclarlos.
- Limpie el aparato según las instrucciones del capítulo LIMPIEZA Y MANTENIMIENTO.
- Es posible que salga algo de humo durante el primer uso. Esto es normal en elementos calefactores nuevos y cesará al cabo de poco tiempo. Este desarrollo de humo no es perjudicial.

## USO

- Asegúrese de que la bandeja de migas está dentro de la tostadora. No utilice la tostadora sin bandeja de migas.
- Introduzca 1 rebanada en cada apertura.
- Ajuste el grado de tostado. Comience en la posición media. La primera rebanada saldrá algo menos tostada que la siguiente ya que la tostadora debe calentarse. Para descongelar pan pulse también el botón “Defrost”.
- Descienda la palanca de carga. La palanca solo se queda abajo si la tostadora está enchufada.
- En cuanto la tostada esté lista, la palanca de carga ascenderá por sí misma.
- La tostadora se puede apagar pulsando el botón de parada.
- Si deja que se enfríe la tostada, puede volver a calentarla con la botón “Reheat”.

## INDICACIONES ESPECIALES DE SEGURIDAD PARA TOSTADORAS

- ¡Un pan que se ha calentado mucho puede llegar a arder! Así pues, tenga siempre cuidado al utilizar la tostadora.
- Apague la tostadora si las pinzas se quedan enganchadas.
- No intente retirar el pan enganchado en las pinzas hasta que no haya desenchufado el aparato.
- Mantenga la tostadora alejada de cortinas y otros objetos inflamables.
- Utilice la tostadora únicamente para tostar pan
- No utilice ningún otro material en las pinzas ni en la tostadora, como por ejemplo, papel de aluminio.
- No introduzca nunca metales ni objetos afilados en la tostadora. Sería muy peligroso si el aparato estuviese enchufado. Además se podría dañar la tostadora.
- La parte metálica superior del aparato se calienta mucho. No la toque.
- Después de cada uso, retire del aparato las migas de pan u otros restos de comida que se hayan podido introducir en el tostador según el apartado LIMPIEZA Y MANTENIMIENTO. Estas migas y/o residuos podrían provocar un cortocircuito interno o incendiarse durante el uso posterior.
- Desenchufe el aparato después de usarlo.

## LIMPIEZA Y MANTENIMIENTO

- Desenchufe el aparato de la toma de corriente.
- Deje que la tostadora se enfríe del todo.
- Saque la bandeja de migas y lávela a mano (no se puede meter en el lavaplatos).
- Dé la vuelta a la tostadora y sacuda las migas.
- Vuelva a introducir la bandeja de migas.
- Limpie la parte exterior con un paño húmedo.
- No utilice nunca estropajos, lana de acero ni nada que raye.
- El cable se puede enrollar alrededor del gancho en la parte inferior.

## ALMACENAMIENTO

- Primero, deje que el dispositivo se enfríe por completo y límpielo como se indica.
- Coloque el aparato de forma que no se produzcan daños.
- No coloque otros elementos sobre el dispositivo que puedan dañarlo.

## CONDICIONES DE GARANTÍA

- La garantía se proporciona por 2 años a partir de la fecha de compra según el comprobante de compra, que también es el certificado de garantía.
- Diríjase a su distribuidor para reclamar su garantía.
- No hay garantía por defectos resultantes de un mal uso, desmontaje inadecuado, daños por caídas, golpes, etc.
- Estas condiciones de garantía tienen prioridad sobre los términos y condiciones generales.
- Esta garantía no cubre daños emergentes.
- Los daños a las placas debido a objetos punzantes no están cubiertos por la garantía.

## SERVICIO

Si tiene preguntas sobre el uso del producto y las piezas de repuesto disponibles, consulte nuestro sitio web: **www.bourgini.com**.

Escanee el código con su teléfono para ir al sitio web:

## PIEZAS DE REPUESTO DISPONIBLES

| Descripción | Artículo | Número de pieza |
|---|---|---|
| Bandeja de migas | 7 | 14.9062.90.01 |

## ELIMINACIÓN DE RESIDUOS

Solo para países miembros de la UE:
Los aparatos eléctricos, accesorios y sus embalajes deben reutilizarse en la medida de lo posible de forma respetuosa con el medio ambiente. Por lo tanto, no debe eliminar estos materiales con los desechos domésticos.
De conformidad con la directiva europea de Residuos de Aparatos Eléctricos y Electrónicos (RAEE), 2002/96/CE, los aparatos usados que ya no puedan usarse deben recogerse por separado y reciclarse respetando el medio ambiente.

## DESCARGO DE RESPONSABILIDAD

Sujeto a cambios. Las especificaciones pueden modificarse sin previo aviso.

## ISTRUZIONI DI SICUREZZA

★ Leggere attentamente le istruzioni per l'uso prima dell'uso. Conservare le istruzioni per l'uso.

★ L'apparecchio può essere utilizzato, pulito e manutenuto da bambini di età pari o superiore a 8 anni se sorvegliati da una persona responsabile della loro sicurezza. Tenere l'apparecchio e il cavo di alimentazione fuori dalla portata dei bambini di età inferiore a 8 anni. I bambini non possono giocare con l'apparecchio. Sorvegliare sempre i bambini per evitare che giochino con l'apparecchio.

★ L'apparecchio può essere utilizzato da persone con ridotte capacità fisiche, sensoriali, mentali o motorie e da persone prive della necessaria esperienza e conoscenza se ricevono supervisione o istruzioni sull'uso dell'apparecchio da parte di una persona responsabile della loro sicurezza. se comprendono i rischi associati al suo utilizzo.

- Questo apparecchio è destinato esclusivamente all'uso domestico.
- Non lasciare l'apparecchio incustodito durante il funzionamento.
- Utilizzare l'apparecchio e gli accessori esclusivamente per l'uso previsto. Non utilizzare l'apparecchio o gli accessori per scopi diversi da quelli descritti nel manuale.
- Non utilizzare l'apparecchio se uno qualsiasi dei suoi componenti, accessori, cavo o spina sono danneggiati o difettosi. Se qualsiasi componente, accessorio, cavo o spina è danneggiato o difettoso, deve essere sostituito dal fornitore o da un centro di assistenza autorizzato.
- Non utilizzare l'apparecchio in prossimità di vasche da bagno, docce, lavandini o altri contenitori contenenti acqua.
- Non immergere il dispositivo sott'acqua o altri liquidi. Se ciò accade, scollegare l'apparecchio dalla presa il più rapidamente possibile. Non rimuovere mai l'apparecchio dall'acqua o da altri liquidi prima di scollegare l'apparecchio. Se l'apparecchio è stato immerso in acqua o altri liquidi, non può essere riutilizzato.
- Assicurarsi che l'acqua non possa entrare nei punti di collegamento del cavo di alimentazione e della prolunga.
- Tenere il cavo di alimentazione lontano da fonti di calore, olio e spigoli vivi.
- Prima dell'uso verificare sempre che la tensione di rete sia uguale a quella indicata sulla targhetta del dispositivo.
- Per una protezione aggiuntiva, collegare il dispositivo a un gruppo protetto da un interruttore differenziale con una corrente differenziale nominale non superiore a 30 mA.
- Non utilizzare l'apparecchio utilizzando un timer esterno o un sistema di controllo remoto indipendente.
- Srotolare sempre completamente il cavo elettrico ed eventualmente la prolunga. Assicurarsi che il cavo di alimentazione e, se applicabile, la prolunga non pendano dal bordo di una superficie di lavoro, per evitare di impigliarsi e inciampare accidentalmente.
- Non tirare il cavo di alimentazione per scollegare la spina di rete.
- Scollegare la spina di alimentazione quando l'apparecchio non è in uso.
- Non utilizzare il dispositivo all'aperto. Posizionare l'apparecchio su una superficie stabile e piana.
- Tenere il dispositivo lontano da fonti di calore. Non posizionare l'apparecchio su superfici calde o vicino a fiamme libere.
- Assicuratevi che le vostre mani siano asciutte prima di toccare l'apparecchio.
- Scollegare la spina dalla rete elettrica prima di montare o smontare l'apparecchio e prima di effettuare attività di pulizia o manutenzione sull'apparecchio.
- Elettrodomestici alimentati: fare attenzione ai componenti taglienti o in movimento. Tenere le mani lontane dai componenti in movimento durante l'uso, la pulizia e la manutenzione.
- Apparecchi di riscaldamento: attendere che l'apparecchio si sia raffreddato prima di toccare l'alloggiamento e i componenti dell'apparecchio.
- Leggere il capitolo PULIZIA E MANUTENZIONE su come pulire le parti dell'apparecchio che entrano in contatto con gli alimenti.

- Se il cavo di alimentazione è danneggiato, deve essere sostituito dal produttore, dal servizio clienti o da personale qualificato per evitare situazioni pericolose.
- Osservare le norme igieniche durante la preparazione di cibi crudi.
- Usare la massima cautela durante le operazioni di pulizia e manutenzione.
- ATTENZIONE: superficie calda! Le superfici  contrassegnate da questo logo possono diventare molto calde.

| | |
|---|---|
| Voltaggio (V) | 220-240V |
| Frequenza (Hz) | 50Hz-60Hz |
| Potenza Massima (W) | 800W |
| Potenza Nominale (W) | 800W |

## DESCRIZIONE DELLE PARTI

(Vedi disegno a pagina 2)

1. Apertura per il pane
2. Sollevatore di pane
3. Regolatore di doratura con 7 impostazioni
4. Pulsante di arresto
5. Pulsante di scongelamento "Defrost"
6. Pulsante di riscaldamento "Reheat"
7. Vassoio briciole

## INTRODUZIONE

- Tostapane realizzato con materiale riciclato.
- Per 2 fette di pane contemporaneamente.
- Livello di tostatura regolabile.
- Funzione di riscaldamento e scongelamento e pulsante di arresto.
- Sollevapane extra alto, per rimuovere facilmente il pane.
- Vassoio di raccolta trucioli rimovibile e facile da pulire.
- Meccanismo di centraggio automatico.
- Sistema portacavo nella parte inferiore.
- Interruttore di sicurezza nel caso in cui il pane rimanga intrappolato.
- Spegnimento automatico.
- Fessure per il pane extra larghi.

## PRIMA DEL PRIMO UTILIZZO

- Rimuovere tutto il materiale di imballaggio e gli eventuali adesivi e smaltirli separatamente in modo che possano essere riciclati.
- Pulire il dispositivo secondo le istruzioni riportate nel capitolo PULIZIA E MANUTENZIONE.

## UTILIZZO

- Make sure that the crumb tray is in place. Do not use the toaster without the crumb tray.
- Put 1 or 2 slices of bread into the slots (one slice of bread in each slot).
- Set the desired browning level. Use the medium setting as a starting point. The first slice(s) of bread will be less brown than the next slice because the toaster needs to warm up. For frozen bread, also press the "Defrost" button.
- Push down the bread lifter. It will only stay down when the appliance is plugged in.
- Once the toast is ready, the bread lifter will pop up automatically.
- You can interrupt the toasting by pressing the stop button.
- If you let your toast go cold, you can reheat it by putting it back in the toaster and press the "Reheat" button.

## ULTERIORI ISTRUZIONI PER TOSTAPANE

- Il pane può bruciare se riscaldato! Non lasciare mai il tostapane incustodito durante l'uso.
- Se il pane si incastra nel tostapane, spegnere l'apparecchio e scollegarlo prima di provare a rimuovere il pane.
- Tenere il tostapane lontano da tende e altri materiali infiammabili.
- Non utilizzare il tostapane per scopi diversi dalla tostatura del pane.
- Non utilizzare materiali aggiuntivi nei fermagli del tostapane o nel tostapane, come fogli di alluminio.
- Non inserire mai oggetti metallici o appuntiti nel tostapane, poiché ciò è estremamente pericoloso se l'apparecchio è collegato e può danneggiare il tostapane.
- Non toccare la parte superiore metallica del tostapane poiché diventa estremamente calda.
- Dopo ogni utilizzo, rimuovere dall'apparecchio il pangrattato o altri residui di cibo che potrebbero essere entrati nel tostapane secondo la sezione PULIZIA E MANUTENZIONE. Tali briciole e/o residui potrebbero potenzialmente provocare un cortocircuito interno o incendiarsi durante il successivo utilizzo.
- Dopo l'uso, scollegare l'apparecchio.

## PULIZIA E MANUTENZIONE

- Togliere la spina dalla presa.
- Lasciare raffreddare adeguatamente il tostapane.
- Rimuovere il vassoio raccoglibriciole e lavarlo (non lavabile in lavastoviglie).
- Capovolgere il tostapane e scuotere le briciole.
- Sostituire il vassoio delle briciole.
- Pulire l'esterno con un panno umido.
- Non utilizzare mai prodotti per la pulizia abrasivi, pagliette, pagliette di ferro o simili.
- Il cavo di alimentazione può essere avvolto attorno ai ganci sotto il tostapane.

## MAGAZZINAGGIO

- Innanzitutto, lasciare raffreddare completamente il dispositivo e pulirlo come indicato.
- Posizionare l'apparecchio in modo che non si verifichino danni.
- Non posizionare altri oggetti sul dispositivo che

potrebbero danneggiarlo.

## CONDIZIONI DI GARANZIA

- La garanzia è prevista per 2 anni dalla data di acquisto in base alla prova d'acquisto, che costituisce anche il certificato di garanzia.
- Contatta il tuo rivenditore per richiedere la garanzia.
- Non vi è alcuna garanzia per difetti derivanti da uso improprio, smontaggio improprio, danni dovuti a cadute, urti, ecc.
- Le presenti condizioni di garanzia prevalgono sulle condizioni generali.
- Questa garanzia non copre i danni consequenziali.
- I danni alle piastre dovuti ad oggetti appuntiti non sono coperti da garanzia.

## SERVIZIO

Se avete domande sull'uso del prodotto e sui pezzi di ricambio disponibili, consultate il nostro sito web: **www.bourgini.com**.

Scansiona il codice con il tuo telefono per andare al sito web:

## PEZZI DI RICAMBIO DISPONIBILI

| Descrizione | Articolo | Codice articolo |
|---|---|---|
| Vassoio briciole | 7 | 14.9062.90.01 |

## SMALTIMENTO DEI RIFIUTI

Solo per i paesi membri dell'UE:
Gli apparecchi elettrici, gli accessori e i relativi imballaggi devono essere riutilizzati, per quanto possibile, nel rispetto dell'ambiente. Pertanto, non smaltire questi materiali con i rifiuti domestici. Secondo la direttiva europea sui rifiuti di apparecchiature elettriche ed elettroniche (RAEE), 2002/96/CE, gli apparecchi usati che non possono più essere utilizzati devono essere raccolti separatamente e riciclati in modo rispettoso dell'ambiente.

## DISCLAIMER

Soggetto a modifiche. Le specifiche possono essere modificate senza preavviso.

Bourgini © 2026
Raadhuisstraat 6, 4835 JB Breda, NL
bourgini.com/contact

November 2026 V2 14.9062.00.00