BOURGINI

Gebruiksaanwijzing	NL
Instructions	EN
Mode d'emploi	FR
Gebrauchsanleitung	DE
Instrucciones de uso	ES
Istruzioni per l'uso	IT



10.1913.01.00 Multi Plate XXL Pure

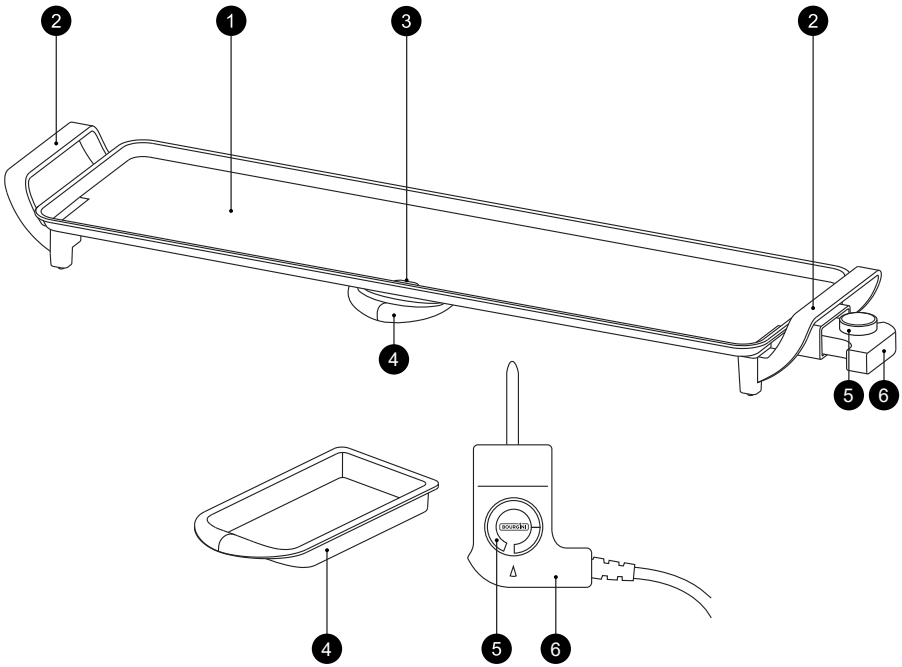
2
1
3
2
4
5
6
4
5
6

BOURGINI

NL	Gebruiksaanwijzing	4
	Garantievoorwaarden	6
EN	Instructions	7
	Warranty conditions	8
FR	Mode d'emploi	10
	Conditions de garantie	12
DE	Gebrauchsanleitung	13
	Garantiebedingungen	15
ES	Instrucciones de uso	16
	Condiciones de garantía	18
IT	Istruzioni per l'uso	19
	Condizioni di garanzia	21

NL

VEILIGHEIDSAANWIJZINGEN

★ Lees voor gebruik de gebruiksaanwijzing aandachtig door. Bewaar de gebruiksaanwijzing.

★ Het apparaat kan worden gebruikt, gereinigd en onderhouden door kinderen vanaf 8 jaar indien ze onder toezicht staan van een persoon die verantwoordelijk is voor hun veiligheid. Houd het apparaat en het netsnoer buiten het bereik van kinderen onder de 8 jaar. Kinderen mogen niet met het apparaat spelen. Houd altijd toezicht op kinderen om te voorkomen dat ze met het apparaat spelen.

★ Het apparaat kan worden gebruikt door personen met een fysieke, zintuiglijke, mentale of motorische handicap en door personen zonder de benodigde ervaring en kennis indien ze onder toezicht staan van een persoon die verantwoordelijk is voor hun veiligheid of instructies krijgen over hoe het apparaat op een veilige manier te gebruiken is en indien ze de gevaren begrijpen die met het gebruik samenhangen.

- Dit apparaat is uitsluitend bedoeld voor huishoudelijk gebruik.
- Laat het apparaat niet onbeheerd achter tijdens gebruik.
- Gebruik het apparaat en de toebehoren uitsluitend voor de beoogde doeleinden. Gebruik het apparaat en de toebehoren niet voor andere doeleinden dan beschreven in de handleiding.
- Gebruik het apparaat niet als een onderdeel, toebehoren, netsnoer of stekker beschadigd of defect is. Laat een beschadigd of defect onderdeel, toebehoren, netsnoer of stekker door de leverancier of een erkend servicecentrum vervangen.
- Gebruik het apparaat niet in de buurt van voorzieningen die water bevatten zoals badkuipen, douches en wastafels.
- Dompel het apparaat niet onder in water of andere vloeistoffen. Als dit toch gebeurt, haal dan zo snel mogelijk de stekker uit het stopcontact. Verwijder het apparaat nooit uit water of andere vloeistoffen, voordat de stekker uit het stopcontact gehaald is. Een apparaat dat in water of andere vloeistoffen terecht is gekomen kunt u niet meer gebruiken.
- Zorg dat er geen water in de aansluitpunten van het netsnoer en het verlengsnoer kan komen.
- Houd het netsnoer uit de buurt van warmtebronnen, olie en scherpe randen.
- Controleer voor gebruik altijd of de netspanning overeenkomt met de spanning op het typeplaatje van het apparaat.
- Sluit voor extra bescherming het apparaat aan op een groep die beveiligd is door een aardlekschakelaar met een nominale aanspreekstroom van maximaal 30 mA.
- Bedien het apparaat niet door middel van een externe tijdschakelaar of een apart afstandsbedieningssysteem.
- Wikkel het netsnoer en een eventueel verlengsnoer altijd volledig af. Zorg dat het netsnoer en een eventueel verlengsnoer niet over de rand van een werkblad hangen, dat deze niet per ongeluk verstrengeld kunnen raken en dat niemand er over kan struikelen.
- Trek niet aan netsnoer om de stekker uit het stopcontact te halen.
- Haal de stekker uit het stopcontact als het apparaat niet in gebruik is.
- Gebruik het apparaat niet buitenshuis. Plaats het apparaat op een stabiel en vlak oppervlak.
- Houd het apparaat uit de buurt van warmtebronnen. Plaats het apparaat niet op hete oppervlakken of in de buurt van open vlammen.
- Zorg dat uw handen droog zijn voordat u het apparaat aanraakt.
- Haal de stekker uit het stopcontact voordat u het apparaat gaat monteren of demonteren en voordat u reinigings- en onderhoudswerkzaamheden aan het apparaat gaat uitvoeren.
- Motor apparaten: pas op voor scherpe en/ of bewegende delen. Houd uw handen tijdens gebruik, reiniging en onderhoud uit de buurt van de bewegende delen.
- Verwarmingsapparaten: wacht totdat het apparaat is afgekoeld voordat u de behuizing en de onderdelen van het apparaat aanraakt.
- Lees het hoofdstuk REINIGING EN ONDERHOUD over het reiningen van delen van het apparaat die in aanraking komen met voedsel.
- Als de voedingskabel beschadigd is, moet deze worden vervangen door de fabrikant, de

klantenservice of gelijkwaardige gekwalificeerde personen om elk gevaar te voorkomen.
- Neem de hygiëneregels in acht bij het bereiden van rauw voedsel.
- Wees extra voorzichtig tijdens reiniging en onderhoud.
- OPGEPAST: Heet oppervlak! De oppervlaktes voorzien van dit logo kunnen mogelijk zeer heet worden.

ONDERDELENBESCHRIJVING

(Zie pagina 2)

1 Bakplaat
2 Handvat
3 Vetafvoer
4 Lekbakje
5 Thermostaatknop
6 Uitneembare thermostaat

INLEIDING

- Dankzij de extra lange bakplaat kan iedereen samen aan tafel moeiteloos tegelijk koken.
- Voorzien van een PFAS-vrije keramische anti-aanbaklaag, dus eenvoudig schoon te maken.
- Geschikt voor o.a. vlees, vis, groenten, eieren en pannenkoeken.
- Met weinig olie of boter te gebruiken.
- Afmetingen kookoppervlak: 90 x 24 cm.
- Overtollige olie en vet verdwijnen in het uitneembare lekbakje.
- Uitneembare regelbare thermostaat met aan/uit lampje.
- Koelblijvende handgrepen.

VOOR HET EERSTE GEBRUIK

- Verwijder al het verpakkingsmateriaal en eventuele stickers en voer deze gescheiden af zodat het gerecycled kan worden.
- Reinig het apparaat volgens de instructies bij het hoofdstuk REINIGING EN ONDERHOUD.
- Tijdens het eerste gebruik kan er wat rookontwikkeling ontstaan. Dit is bij nieuwe verwarmingselementen normaal en zal na korte tijd vanzelf overgaan. Deze rookontwikkeling is niet schadelijk.

GEBRUIK

- Plaats de Multi Plate op een stabiele en vlakke ondergrond.
- Hoewel de Multi Plate een bodemplaat heeft die voorkomt dat het tafelblad te heet wordt, raden wij aan om de Multi Plate niet op een plastic tafelkleed of andere gevoelige oppervlakken te plaatsen. Gebruik in dat geval bijvoorbeeld een stevige niet-plastic placemat of een hittebestendige onderzetter en zet daar de Multi Plate op.
- Rondom de Multi Plate moet voldoende ruimte zijn voor het ontsnappen van warmte en voor ventilatie.
- Plaats de thermostaat (6) in het apparaat.
- Schuif het lekbakje (4) op zijn plaats onder de opening van de vetafvoer.
- Doe de stekker in het stopcontact.
- Stel de thermostaat in op de gewenste temperatuur. Draai de thermostaatknop rechtsom op de temperatuur te verhogen en linksom om de temperatuur te verlagen.
- Wacht tot de ingestelde temperatuur is bereikt. De temperatuurindicator gaat aan en blijft aan totdat de Multi Plate de ingestelde temperatuur heeft bereikt. Daarna zal de indicator uitgaan.
- Om de ingestelde temperatuur te behouden zal het verwarmingselement regelmatig kort aangaan. De temperatuurindicator zal dan ook aan- en uitgaan.
- Gril het voedsel op de Multi Plate totdat het klaar is voor consumptie.
- Experimenteer met de temperatuur en bereidingstijd voor het beste resultaat.
- Kleine stukken voedsel grillen of braden beter en sneller dan grote stukken.
- Draai het voedsel om met bij voorkeur een houten spatel.
- Om uitdroging te voorkomen kunt u vlees en vis het beste slechts één maal omdraaien.

AANVULLENDE VEILIGHEIDSAANWIJZINGEN

- Giet geen koud water op een ingeschakeld apparaat. Het water zal spetteren en de Multi Plate beschadigen.
- Pas op voor stoom en spetters bij het plaatsen van voedsel en bij het verwarmen van vette ingrediënten.
- De Multi Plate wordt zeer heet tijdens gebruik. Raak de hete Multi Plate niet aan.
- Verplaats het apparaat niet wanneer het is ingeschakeld of nog heet is. Gebruik ovenhandschoenen indien u het apparaat toch aan moet raken.

REINIGING EN ONDERHOUD

- Reinig het apparaat na ieder gebruik.
- Draai na gebruik de thermostaatknop (5) naar nul.
- Haal de stekker uit het stopcontact.
- Laat het apparaat afkoelen.
- Haal de thermostaat (6) uit het apparaat.
- De uitneembare thermostaat met snoer dient te allen tijde droog gehouden te worden.
- Neem de bakplaat en de onderdelen af met een vochtige doek.
- Gebruik voor de anti-aanbaklaag geen scherpe, metalen voorwerpen of agressieve schoonmaakmiddelen.
- De bakplaat kan met een sopje worden schoongemaakt. Droog de bakplaat, met name de thermostaataansluiting, grondig na met een droge doek.

OPBERGEN

- Laat het apparaat eerst volledig afkoelen en maak het schoon zoals voorgeschreven.
- Zet het apparaat zo weg dat er geen beschadigingen kunnen optreden.
- Zet geen andere spullen op het apparaat zodat het beschadigd kan raken.

NL

GARANTIEVOORWAARDEN

- Garantie wordt verleend gedurende 2 jaar vanaf de aankoop datum volgens het aankoopbewijs, welke tevens het garantiebewijs is.
- Voor garantie wendt u zich tot de verkopende partij.
- Geen garantie voor defecten welke het gevolg zijn van verkeerd gebruik, ondeskundige demontage, schade door vallen, stoten e.d.
- Deze garantievoorwaarden hebben prioriteit boven de algemene voorwaarden.
- Deze garantie dekt geen gevolgschade.
- Schade aan de platen door scherpe voorwerpen valt niet onder de garantie.

SERVICE

Voor vragen over het gebruik van het product en voor de beschikbare vervangingsdelen kunt u onze website raadplegen: **www.bourgini.com**.

Scan de code met uw telefoon om naar de website te gaan:

BESCHIKBARE VERVANGINGSDELEN

Omschrijving	Item	Artikelnummer
Thermostaat	6	10.1913.90.01
Handvat (1 stuk)	2	10.1913.90.02
Lekbakje	4	10.1913.90.03

AFVALVERWIJDERING

Alleen voor landen van de EU:
Elektrische apparaten, accessoires en hun verpakkingen moeten op een voor het milieu verantwoorde wijze zoveel mogelijk worden hergebruikt. Gooi deze materialen dus niet bij het huisvuil.
Volgens de Europese WEEE richtlijn 2002/96/EG voor afdanken van elektrische en electronische oude apparaten moeten niet meer bruikbare apparaten apart worden ingezameld en op een milieu verantwoorde wijze worden gerecycled.

DISCLAIMER

Wijzigingen voorbehouden; specificaties kunnen zonder opgave van redenen worden gewijzigd.

SAFETY INSTRUCTIONS

★ Read these instructions carefully before use and keep them in a safe place.

★ This appliance may be used, cleaned and serviced by children older than 8 years of age provided they are supervised by a person responsible for their safety. Keep the appliance and the power cord away from children younger than 8. Children are not allowed to play with the appliance. Children should always be monitored to prevent them from playing with the appliance.

★ The appliance may be used by persons with a physical, sensory, mental or motor disability and by persons without the necessary experience and knowledge, provided they are supervised by a person responsible for their safety, or when they are given instructions on how to safely use the appliance and if understand the dangers that come with the use of the appliance.

- This appliance is only intended for normal household use.
- Never leave the appliance unattended when in use.
- Only use the appliance and accessories for their intended purposes. Do not use the appliance and accessories for any other purposes than those described in the instructions.
- Do not use the appliance when a part, accessory, the power cord or plug is damaged or defective. Only let the supplier or an acknowledged service centre replace a damaged or defective part, accessory, power cord or plug.
- Do not use the appliance near facilities containing water, such as bath tubs, showers and wash basins.
- Do not immerse the appliance in water or any other liquid. If this nevertheless happens, unplug the appliance from the wall socket as soon as possible. Never remove the appliance from water or other liquids before unplugging it from the wall socket. You can no longer use an appliance that has been immersed in water or other liquids.
- Make sure that water cannot get into the connection points of the power cord nor the extension cord.
- Always keep the power cord away from heat sources, oil and sharp edges.
- Always check, before use, that the mains voltage corresponds to the voltage on the rating plate of the appliance.
- For extra safety, connect the appliance to a group protected by a residential current operated circuit breaker with a nominal operating current of max. 30 mA.
- Never operate the appliance by means of an external time switch or a separate remote control system.
- Always unroll the power cord and extension cord (when applicable) fully. Make sure that the power cord and extension cord (when applicable) do not dangle over the edge of the worktop to prevent them from becoming entangled or somebody accidentally tripping over them.
- Do not unplug the appliance by pulling the power cord.
- Always unplug the appliance when not in use.
- Do not use the appliance outdoors. Place the appliance on a stable and level surface.
- Keep the appliance away from heat sources. Do not place the appliance on hot surfaces or near open flames.
- Make sure your hands are dry before you touch the appliance.
- Unplug the appliance before assembling or disassembling it and before cleaning or servicing the unit.
- Engine driven appliances: beware of sharp and/or moving parts. Always keep your hands away from the moving parts when using, cleaning or servicing the appliance.
- Heating devices: wait until the appliance has cooled down before you touch the housing and parts of the unit.
- Read the chapter CLEANING AND MAINTENANCE about cleaning the parts of the appliance that come into contact with food.
- If the power cable is damages, it has to be replaced by the manufacturer, customer support or equally qualified person to prevent any and all danger.
- Observe hygiene rules when preparing raw food.
- Be extra careful during cleaning and maintenance.
- CAREFUL: Hot surface!



The surfaces with this logo can become very hot.

EN

PARTS DESCRIPTION

(See page 2)

1 Grill plate
2 Handle
3 Grease drain
4 Drip tray
5 Thermostat knob
6 Removable thermostat

INTRODUCTION

- Thanks to the extra-long grill plate, everyone can easily cook together at the table.
- Equipped with a PFAS-free ceramic non-stick coating, making it easy to clean.
- Suitable for preparing meat, fish, vegetables, eggs and pancakes.
- Can be used with little oil or butter.
- Cooking surface dimensions: 90 x 24 cm.
- Excess oil and grease are collected in the removable drip tray.
- Removable adjustable thermostat with on/off light.
- Cool-touch handles.

BEFORE FIRST USE

- Remove all packaging material and any stickers and dispose of them separately so that they can be recycled.
- Clean the device according to the instructions in the CLEANING AND MAINTENANCE chapter.
- Some smoke may occur during the first use. This is normal for new heating elements and will stop after a short while. This smoke development is not harmful.

USE

- Place the Multi Plate on a stable and flat surface.
- Although the Multi Plate has a bottom plate that prevents the table top from getting too hot, we recommend not placing the Multi Plate on a plastic tablecloth or other sensitive surfaces. In that case, use a sturdy non-plastic placemat or a heat-resistant coaster and place the Multi Plate on it.
- There must be sufficient space around the Multi Plate for heat to escape and for ventilation.
- Place the thermostat (6) in the device.
- Slide the drip tray (4) into place under the grease drain opening.
- Plug the plug into the socket.
- Set the thermostat to the desired temperature. Turn the thermostat knob clockwise to increase the temperature and counterclockwise to decrease the temperature.
- Wait until the set temperature is reached. The temperature indicator turns on and remains on until the Multi Plate has reached the set temperature. Then the indicator will go out.
- To maintain the set temperature, the heating element will switch on briefly at regular intervals. The temperature indicator will then also turn on and off.
- Grill the food on the Multi Plate until it is ready for consumption.
- Experiment with temperature and cooking time for best results.
- Small pieces of food grill or roast better and faster than large pieces.
- Turn the food using a wooden spatula, preferably.
- To prevent dehydration, it is best to turn meat and fish only once.

ADDITIONAL SAFETY INSTRUCTIONS

- Do not pour cold water on a switched on appliance. The water will splash and damage the Multi Plate.
- Be careful of steam and splashes when placing food and heating fatty ingredients.
- The Multi Plate becomes very hot during use. Do not touch the hot Multi Plate. Only touch the handles when the Multi Plate is hot.
- Do not move the device when it is turned on or still hot. Use oven gloves if you must touch the appliance.

CLEANING AND MAINTENANCE

- Clean the device after each use.
- After use, turn the thermostat knob (5) to zero.
- Remove the plug from the socket.
- Let the device cool down.
- Remove the thermostat (6) from the device.
- The removable thermostat with cord must be kept dry at all times.
- Wipe the grill plate and parts with a damp cloth.
- Do not use sharp metal objects or aggressive cleaning agents for the non-stick coating.
- The grill plate can be cleaned with soapy water. Dry the grill plate thoroughly with a dry cloth, especially the thermostat connection.

STORAGE

- First allow the device to cool down completely and clean it as directed.
- Place the device in such a way that no damage can occur.
- Do not place other items on the device that could damage it.

WARRANTY CONDITIONS

- Warranty is provided for 2 years from the date of purchase according to the proof of purchase, which is also the warranty certificate.
- Please turn to your retailer to claim your warranty.
- No warranty for defects resulting from misuse, improper disassembly, damage due to falls, bumps, etc.
- These warranty conditions take priority over the general terms and conditions.
- This warranty does not cover consequential damages.
- Damage to the plates due to sharp objects is not covered by the warranty.

SERVICE

For questions about the use of the product and available spare parts, please consult our website: **www.bourgini.com.**

Scan the code with your phone to go to the website:

AVAILABLE SPARE PARTS

Description	Item	Part number
Thermostat	6	10.1913.90.01
Handle (1 piece)	2	10.1913.90.02
Drip Tray	4	10.1913.90.03

WASTE DISPOSAL

Only for EU countries:
Electrical appliances, accessories and their packaging must be reused as much as possible in an environmentally sound manner. Do not dispose of these items together with your normal rubbish. According to the European 2002/96/EG WEEE Guideline on the disposal of old electric and electronic appliances, the appliances that are no longer used must be collected and recycled in an environmentally sound manner.

DISCLAIMER

Changes reserved; specifications are subject to change without stating grounds for doing so.

FR

CONSIGNES DE SÉCURITÉ

★ Lisez attentivement le mode d'emploi avant toute utilisation. Conservez le mode d'emploi.

★ Cet appareil peut êtreutilisé, nettoyé et entretenu par des enfants à partir de 8 ans sous la supervision d'un adulte responsable de leur sécurité. Tenez l'appareil et le cordon électrique hors de portée des enfants de moins de 8 ans. Les enfants ne doivent pas jouer avec l'appareil. Surveillez toujours les enfants pour éviter qu'ils ne jouent avec l'appareil.

★ L'appareil peut être utilisé par des personnes ayant un handicap physique, sensoriel, mental ou moteur et par des personnes ne disposant pas de l'expérience et des connaissances nécessaires à condition qu'elles soient supervisées par une personne responsable de leur sécurité ou qu'elles reçoivent des instructions sur la façon d'utiliser cet appareil en toute sécurité et qu'elles comprennent les dangers qui vont de pair avec son utilisation.

- Cet appareil est uniquement conçu pour un usage ménager.
- Ne laissez pas l'appareil sans surveillance pendant son utilisation.
- Utilisez l'appareil et ses accessoires uniquement pour l'usage pour lequel il est conçu. N'utilisez pas l'appareil et les accessoires pour un usage autre que ceux décrits dans le mode d'emploi.
- N'utilisez pas l'appareil lorsqu'un de ses composants, un accessoire, le cordon ou la fiche sont endommagés ou défectueux. Faites remplacer un composant, accessoire, cordon ou fiche endommagés ou défectueux par le fournisseur ou un réparateur agréé.
- N'utilisez pas l'appareil à proximité d'éléments contenant de l'eau tels que baignoires, douches et lavabos.
- Ne plongez pas l'appareil dans l'eau ou tout autre liquide. Si cela se produit, débranchez immédiatement l'appareil de la prise de courant. Ne sortez jamais l'appareil hors de l'eau ou autre liquide avant d'avoir débranché la fiche de la prise de courant. Vous ne pouvez plus utiliser un appareil qui est tombé dans l'eau ou un autre liquide.
- Évitez que l'eau ne puisse pénétrer dans les points de connexion du cordon et de la rallonge.
- Tenez le cordon à l'écart de sources de chaleur, de produits huileux et de rebords coupants.
- Avant emploi, vérifiez toujours que le voltage de votre domicile correspond a voltage indiqué sur la plaque d'identification de l'appareil.
- Pour une meilleure protection, branchez l'appareil sur un groupe protégé par un disjoncteur avec une tension nominale de 30 mA maximum.
- N'alimentez pas l'appareil au moyen d'une minuterie externe ou d'un système séparé de commande à distance.
- Déroulez toujours entièrement le cordon et éventuellement la rallonge. Veillez à ce que le cordon et éventuellement la rallonge ne pendent pas sur le rebord d'un plan de travail, qu'ils ne risquent pas de s'emmêler et que personne ne risque de se prendre les pieds dedans.
- Ne tirez pas sur le cordon pour débrancher la fiche de la prise de courant.
- Débranchez la fiche de la prise de courant lorsque l'appareil n'est pas utilisé.
- N'utilisez pas l'appareil à l'extérieur. Placez l'appareil sur une surface stable et plane.
- Ne placez pas l'appareil à proximité de sources de chaleur. Ne placez pas l'appareil sur des surfaces chaudes ou à proximité d'un feu ou de flammes.
- Veillez à avoir les mains bien sèches lorsque vous touchez l'appareil.
- Débranchez la fiche de la prise de courant avant de monter ou de démonter l'appareil et avant d'effectuer des opérations de nettoyage ou d'entretien.
- Appareils motorisés: faites attention aux parties acérées et/ou mobiles. Pendant l'emploi, le nettoyage et l'entretien, ne touchez pas les parties mobiles.
- Appareils de chauffage: attendez que l'appareil ait refroidi avant de toucher le coffrage et les pièces.
- Lisez le chapitre NETTOYAGE ET ENTRETIEN pour le nettoyage des éléments de l'appareil qui peuvent être en contact avec les aliments.
- Si le câble d'alimentation est endommagé, il doit être remplacé par le fabricant, son service après-vente ou des personnes de qualification similaire afin d'éviter un danger.

- Respectez les règles d'hygiène lors de la préparation des aliments crus.
- Soyez très prudent lors du nettoyage et de l'entretien.
- ATTENTION : Surface chaude !
  
  Les surfaces affichant ce logo peuvent devenir très chaudes.

PIÈCES DE L'APPAREIL

(Voir page 2)

1 Plaque de cuisson
2 Poignée
3 Écoulement de graisse
4 Bac de récupération
5 Bouton du thermostat
6 Thermostat amovible

INTRODUCTION

- Grâce à la plaque de cuisson extra-longue, tout le monde peut cuisiner ensemble facilement à table.
- Équipé d'un revêtement antiadhésif en céramique sans PFAS, ce qui facilite le nettoyage.
- Convient pour la viande, le poisson, les légumes, les œufs et les crêpes.
- Peut être utilisé avec peu d'huile ou de beurre.
- Dimensions de la surface de cuisson : 90 x 24 cm.
- L'excès d'huile et de graisse est recueilli dans le bac d'égouttement amovible.
- Thermostat amovible et réglable avec voyant marche/arrêt.
- Poignées isolantes.

AVANT LA PREMIÈRE UTILISATION

- Retirez tous les matériaux d'emballage et tous les autocollants et jetez-les séparément afin qu'ils puissent être recyclés.
- Nettoyez l'appareil selon les instructions du chapitre NETTOYAGE ET ENTRETIEN.
- De la fumée peut se produire lors de la première utilisation. Ceci est normal pour les nouveaux éléments chauffants et cessera après un court instant. Ce dégagement de fumée n'est pas nocif.

UTILISATION

- Placez la Multi Plate sur une surface stable et plane.
- Bien que le Multi Plate soit doté d'une plaque inférieure qui empêche le dessus de table de devenir trop chaud, nous vous recommandons de ne pas placer le Multi Plate sur une nappe en plastique ou sur d'autres surfaces sensibles. Dans ce cas, utilisez un set de table solide non plastique ou un dessous de verre résistant à la chaleur et placez la Multi Plate dessus.
- Il doit y avoir suffisamment d'espace autour de la Multi Plate pour que la chaleur puisse s'échapper et pour la ventilation.
- Placez le thermostat (6) dans l'appareil.
- Faites glisser le bac de récupération (4) sous l'ouverture de l'écoulement de graisse.
- Branchez la fiche dans la prise.
- Réglez le thermostat à la température souhaitée. Tournez le bouton du thermostat dans le sens des aiguilles d'une montre pour augmenter la température et dans le sens inverse des aiguilles d'une montre pour diminuer la température.
- Attendez que la température réglée soit atteinte. L'indicateur de température s'allume et reste allumé jusqu'à ce que la Multi Plate atteigne la température réglée. Ensuite, l'indicateur s'éteindra.
- Pour maintenir la température réglée, l'élément chauffant s'allumera brièvement à intervalles réguliers. L'indicateur de température s'allumera et s'éteindra alors également.
- Faites griller les aliments sur la Multi Plate jusqu'à ce qu'ils soient prêts à être consommés.
- Expérimentez avec la température et le temps de cuisson pour de meilleurs résultats.
- Les petits morceaux de nourriture grillent ou rôtissent mieux et plus rapidement que les gros morceaux.
- Retournez les aliments de préférence avec une spatule en bois.
- Pour éviter la déshydratation, il est préférable de retourner la viande et le poisson une seule fois.

CONSIGNES DE SÉCURITÉ SUPPLÉMENTAIRES

- Ne versez pas d'eau froide sur un appareil allumé. L'eau éclaboussera et endommagera la Multi Plate.
- Faites attention à la vapeur et aux éclaboussures lorsque vous placez des aliments et réchauffez des ingrédients gras.
- La Multi Plate devient très chaude pendant son utilisation. Ne touchez pas la Multi Plate chaude. Ne touchez les poignées que lorsque la Multi Plate est chaude.
- Ne déplacez pas l'appareil lorsqu'il est allumé ou encore chaud. Utilisez des gants de cuisine si vous devez toucher l'appareil.

NETTOYAGE ET ENTRETIEN

- Nettoyez l'appareil après chaque utilisation.
- Après utilisation, tournez le bouton du thermostat (5) sur zéro.
- Retirez la fiche de la prise.
- Laissez l'appareil refroidir.
- Retirez le thermostat (6) de l'appareil.
- Le thermostat amovible avec cordon doit être maintenu au sec en tout temps.
- Essuyez la plaque de cuisson et les pièces avec un chiffon humide.
- N'utilisez pas d'objets métalliques pointus ou de produits de nettoyage agressifs pour le revêtement antiadhésif.
- La plaque de cuisson peut être nettoyée avec de l'eau savonneuse. Séchez soigneusement la plaque, en particulier le raccord du thermostat, avec un chiffon sec.

FR

STOCKAGE

- Laissez d'abord l'appareil refroidir complètement et nettoyez-le comme indiqué.
- Placez l'appareil de manière à ce qu'aucun dommage ne puisse survenir.
- Ne placez pas d'autres objets sur l'appareil qui pourraient l'endommager.

CONDITIONS DE GARANTIE

- La garantie est fournie pendant 2 ans à compter de la date d'achat selon la preuve d'achat, qui est également le certificat de garantie.
- Veuillez vous adresser à votre revendeur pour faire valoir votre garantie.
- Aucune garantie pour les défauts résultant d'une mauvaise utilisation, d'un démontage inapproprié, de dommages dus à des chutes, des chocs, etc.
- Ces conditions de garantie prévalent sur les conditions générales.
- Cette garantie ne couvre pas les dommages consécutifs.
- Les dommages aux plaques dus à des objets pointus ne sont pas couverts par la garantie.

SERVICE

Pour toute question sur l'utilisation du produit et les pièces détachées disponibles, veuillez consulter notre site Internet : **www.bourgini.com**.

Scannez le code avec votre téléphone pour accéder au site Web :

PIÈCES DÉTACHÉES DISPONIBLES

Description	Article	Numéro de pièce
Thermostat	6	10.1913.90.01
Poignée (1 pièce)	2	10.1913.90.02
Bac de récupération	4	10.1913.90.03

COLLECTE DES DÉCHETS

Uniquement pour les pays de l'UE :
Les appareils et accessoires électriques ainsi que leurs emballages doivent autant que possible être recyclés en tenant compte de l'environnement. Par conséquent, ne jetez pas ces matériaux avec les ordures ménagères.
Conformément à la directive européenne 2002/96/EG DEEE relative aux déchets d'équipements électriques ou électroniques, les appareils ne pouvant plus être utilisés doivent être collectés et soumis à un recyclage respectueux de l'environnement.

AVIS DE NON-RESPONSABILITÉ

Sous réserve de modifications ; les spécifications peuvent être modifiées sans notification préalable.

SICHERHEITSHINWEISE

★ Diese Gebrauchsanleitung vor der Benutzung des Geräts bitte sorgfältig durchlesen. Die Gebrauchsanleitung danach aufbewahren.

★ Das Gerät kann von Kindern ab 8 Jahren benutzt, gereinigt und gepflegt werden, allerdings nur unter Aufsicht einer Person, die für ihre Sicherheit zuständig ist. Gerät und Netzkabel von Kindern unter 8 Jahren fernhalten. Kinder dürfen nicht mit dem Gerät spielen. Kinder immer beaufsichtigen und darauf achten, dass sie nicht mit dem Gerät spielen.

★ Das Gerät kann von Personen mit körperlichen, sensorischen, mentalen oder motorischen Einschränkungen und von Personen ohne Vorkenntnisse und Erfahrungen benutzt werden, allerdings nur unter Aufsicht einer Person, die für ihre Sicherheit zuständig ist, oder sofern sie Anweisungen zum sicheren Gebrauch des Gerätes erhalten und die Gefahren, die von der Benutzung ausgehen, verstehen.

- Dieses Gerät ist ausschließlich für den Hausgebrauch bestimmt.
- Das Gerät während des Gebrauchs nie unbeaufsichtigt lassen.
- Das Gerät und die Zubehörteile dürfen nur zweckgebunden benutzt werden. Verwenden Sie das Gerät und die Zubehörteile niemals für andere als die in der Gebrauchsanleitung beschriebenen Zwecke.
- Bei Schäden an einem Element, einem Zubehörteil, am Netzkabel oder am Stecker darf das Gerät nicht benutzt werden. Beschädigte oder defekte Elemente, Zubehörteile, Netzkabel oder Stecker sollten nur vom Lieferanten oder von einem anerkannten Kundendienst ausgetauscht werden.
- Verwenden Sie das Gerät nicht in der Nähe von Vorrichtungen, die Wasser enthalten, wie Badewannen, Duschen oder Waschbecken.
- Das Gerät nie in Wasser oder andere Flüssigkeiten tauchen. Sollte dies doch einmal passieren, müssen Sie schnellstmöglich den Netzstecker ziehen. Das Gerät niemals aus dem Wasser oder aus anderen Flüssigkeiten herausnehmen, solange der Stecker noch in der Steckdose steckt. Ein Gerät, das ins Wasser oder in sonstige Flüssigkeiten gefallen ist, können Sie nicht mehr benutzen.
- Achten Sie darauf, dass kein Wasser in die Anschlusspunkte von Netzkabel und Verlängerungskabel gelangen kann.
- Das Netzkabel darf nicht in die Nähe von Wärmequellen, Öl oder scharfkantigen Gegenständen gelangen.
- Kontrollieren Sie vor Gebrauch immer, ob die Netzspannung der auf dem Typenschild des Geräts angegebenen Spannung entspricht.
- Für zusätzlichen Schutz sollte das Gerät an einen Stromkreis angeschlossen werden, der durch einen Fehlerstromschutzschalter mit einem maximalen Ansprechstrom von 30 mA geschützt ist.
- Bedienen Sie das Gerät nicht mithilfe einer externen Zeitschaltuhr oder einer separaten Fernbedienung.
- Netzkabel und ein eventuelles Verlängerungskabel immer vollständig abwickeln. Achten Sie darauf, dass das Netzkabel und ein eventuelles Verlängerungskabel nicht von der Arbeitsplatte herunterhängen, sodass jemand sich darin verfangen oder darüber stolpern könnte.
- Nicht am Netzkabel ziehen, wenn Sie den Stecker aus der Steckdose herausziehen möchten.
- Den Stecker auch aus der Steckdose ziehen, wenn das Gerät nicht in Betrieb ist.
- Das Gerät nicht im Freien benutzen. Das Gerät auf eine stabile und ebene Fläche stellen.
- Das Gerät nicht in der Nähe von Wärmequellen aufstellen. Das Gerät nicht auf heiße Oberflächen stellen und von offenem Feuer fernhalten.
- Das Gerät nur mit trockenen Händen anfassen.
- Ziehen Sie immer zuerst den Stecker aus der Steckdose, wenn Sie das Gerät zusammensetzen oder auseinandernehmen und wenn Sie das Gerät reinigen oder pflegen.
- Bei motorbetriebenen Geräten: Achten Sie auf scharfe und/oder bewegende Teile. Achten Sie darauf, dass Ihre Hände bei der Benutzung, Reinigung und Pflege nicht zu nah an die bewegenden Teile kommen.
- Bei Geräten, die heiß werden: Lassen Sie das Gerät immer abkühlen, ehe Sie das Gehäuse und die einzelnen Teile berühren.

DE

- Lesen Sie das Kapitel REINIGUNG UND PFLEGE, um die Teile des Geräts zu reinigen, die mit Lebensmitteln in Berührung kommen.
- Sollte das Netzkabel beschädigt sein, muss dieses zwecks Vermeidung von Gefahren vom Hersteller, dem Kundenservice oder von gleichwertig qualifizierten Personen ersetzt werden.
- Beachten Sie bei der Zubereitung von Rohkost die Hygieneregeln.
- Lassen Sie bei Reinigung und Pflege besondere Vorsicht walten.
- ACHTUNG: Heiße Oberfläche! Die mit diesem  Logo gekennzeichneten Flächen können möglicherweise sehr heiß werden.

TEILEBESCHREIBUNG

(Siehe Seite 2)

1 Grillplatte
2 Griff
3 Fettablauf
4 Auffangschale
5 Thermostatknopf
6 Herausnehmbarer Thermostat

EINLEITUNG

- Dank der extralangen Grillplatte kann jeder ganz einfach gemeinsam am Tisch kochen.
- Mit einer PFAS-freien keramischen Antihaftbeschichtung ausgestattet und daher leicht zu reinigen.
- Geeignet für Fleisch, Fisch, Gemüse, Eier und Pfannkuchen.
- Kann mit wenig Öl oder Butter verwendet werden.
- Abmessungen der Kochfläche: 90 x 24 cm.
- Überschüssiges Öl und Fett sammeln sich in der herausnehmbaren Auffangschale.
- Abnehmbarer, einstellbarer Thermostat mit Ein-/Aus-Licht.
- Cool-Touch-Griffe.

VOR DEM ERSTEN GEBRAUCH

- Entfernen Sie sämtliches Verpackungsmaterial und etwaige Aufkleber und entsorgen Sie diese getrennt, sodass sie einer Wiederverwertung zugeführt werden können.
- Reinigen Sie das Gerät gemäß den Anweisungen im Kapitel REINIGUNG UND PFLEGE.
- Bei der ersten Verwendung kann es zu Rauchentwicklung kommen. Dies ist bei neuen Heizelementen normal und hört nach kurzer Zeit auf. Diese Rauchentwicklung ist nicht schädlich.

GEBRAUCH

- Stellen Sie die Multi Plate auf eine stabile und ebene Fläche.
- Obwohl die Multi Plate über eine Bodenplatte verfügt, die verhindert, dass die Tischplatte zu heiß wird, empfehlen wir, die Multi Plate nicht auf einer Plastiktischdecke oder anderen empfindlichen Oberflächen zu platzieren. Verwenden Sie in diesem Fall ein stabiles Tischset (nicht aus Kunststoff) oder einen hitzebeständigen Untersetzer und stellen Sie die Multi Plate darauf.
- Um die Multi Plate herum muss ausreichend Platz zum Entweichen der Wärme und zur Belüftung vorhanden sein.
- Platzieren Sie den Thermostat (6) im Gerät.
- Schieben Sie die Auffangschale (4) unter die Öffnung des Fettablaufs.
- Stecken Sie den Stecker in die Steckdose.
- Stellen Sie den Thermostat auf die gewünschte Temperatur ein. Drehen Sie den Thermostatknopf im Uhrzeigersinn, um die Temperatur zu erhöhen, und gegen den Uhrzeigersinn, um die Temperatur zu verringern.
- Warten Sie, bis die eingestellte Temperatur erreicht ist. Die Temperaturanzeige schaltet sich ein und bleibt eingeschaltet, bis die Multi Plate die eingestellte Temperatur erreicht hat. Dann erlischt die Anzeige.
- Um die eingestellte Temperatur aufrechtzuerhalten, schaltet sich das Heizelement regelmäßig kurz ein. Anschließend schaltet sich auch die Temperaturanzeige ein und aus.
- Grillen Sie die Speisen auf der Multi Plate, bis sie zum Verzehr bereit sind.
- Experimentieren Sie mit Temperatur und Garzeit, um optimale Ergebnisse zu erzielen.
- Kleine Stücke lassen sich besser und schneller grillen oder rösten als große Stücke.
- Wenden Sie die Speisen vorzugsweise mit einem Holzspatel.
- Um ein Austrocknen zu verhindern, wenden Sie Fleisch und Fisch am besten nur einmal.

ZUSÄTZLCIHE SICHERHEITSHINWEISE

- Gießen Sie kein kaltes Wasser über ein eingeschaltetes Gerät. Das Wasser spritzt und beschädigt die Multi Plate.
- Achten Sie beim Einlegen von Speisen und beim Erhitzen fetthaltiger Zutaten auf Dampf und Spritzer.
- Die Multi Plate wird während des Gebrauchs sehr heiß. Berühren Sie nicht die heiße Multiplatte. Berühren Sie die Griffe nur, wenn die Multi Plate heiß ist.
- Bewegen Sie das Gerät nicht, wenn es eingeschaltet oder noch heiß ist. Benutzen Sie Ofenhandschuhe, wenn Sie das Gerät berühren müssen.

REINIGUNG UND PFLEGE

- Reinigen Sie das Gerät nach jedem Gebrauch.
- Drehen Sie nach dem Gebrauch den Thermostatknopf (5) auf Null.
- Ziehen Sie den Stecker aus der Steckdose.
- Lassen Sie das Gerät abkühlen.
- Entfernen Sie den Thermostat (6) vom Gerät.
- Der abnehmbare Thermostat mit Kabel muss stets trocken gehalten werden.
- Wischen Sie der Grillplatte und die Teile mit einem feuchten Tuch ab.
- Benutzen Sie für die Antihaftbeschichtung keine scharfen Metallgegenstände oder aggressive Reinigungsmittel.

- Die Grillplatte kann mit Seifenwasser gereinigt werden. Trocknen Sie die Platte gründlich mit einem trockenen Tuch ab, insbesondere den Thermostatanschluss.

LAGERUNG

- Lassen Sie das Gerät zunächst vollständig abkühlen und reinigen Sie es dann wie angegeben.
- Platzieren Sie das Gerät so, dass keine Schäden entstehen können.
- Legen Sie keine anderen Gegenstände auf das Gerät, die es beschädigen könnten.

GARANTIEBEDINGUNGEN

- Die Garantie beträgt 2 Jahre ab Kaufdatum gemäß Kaufbeleg, der gleichzeitig Garantieschein ist.
- Bitte wenden Sie sich an Ihren Händler, um Ihre Garantie in Anspruch zu nehmen.
- Keine Gewährleistung für Mängel, die auf Missbrauch, unsachgemäße Demontage, Schäden durch Stürze, Stöße usw. zurückzuführen sind.
- Diese Garantiebedingungen gehen den Allgemeinen Geschäftsbedingungen vor.
- Diese Garantie deckt keine Folgeschäden ab.
- Schäden an den Platten durch scharfe Gegenstände fallen nicht unter die Garantie.

SERVICE

Bei Fragen zur Verwendung des Produkts und zu verfügbaren Ersatzteilen konsultieren Sie bitte unsere Website: **www.bourgini.com**.

Scannen Sie den Code mit Ihrem Telefon, um zur Website zu gelangen:

VERFÜGBARE ERSATZTEILE:

Beschreibung	Artikel	Teilenummer
Thermostat	6	10.1913.90.01
Griff (1 Stück)	2	10.1913.90.02
Auffangschale	4	10.1913.90.03

ENTSORGUNG

Nur für EU-Länder: Elektrische Geräte, Zubehörteile und ihre Verpackungen müssen umweltschonend entsorgt und nach Möglichkeit wiederverwendet werden. Werfen Sie diese Materialien daher nicht in den Hausmüll.
Gemäß der Europäischen WEEE- Richtlinie 2002/96/EG zur Entsorgung von Elektro- und Elektronik-Altgeräten müssen nicht mehr funktionsfähige Geräte separat eingesammelt und auf umweltfreundliche Weise recycelt werden.

HAFTUNGSAUSSCHLUSS

Änderungen vorbehalten; Produktspezifikationen können ohne Angabe von Gründen geändert werden.

ES

INSTRUCCIONES DE SEGURIDAD

★ Lea dentenidamente las instrucciones de uso antes de utilizar el aparato. Conserve las instrucciones de uso.

★ El aparato puede ser utilizado, limpiado y cuidado por niños a partir de los 8 años siempre que estén supervisados por una persona responsable de su seguridad. Mantenga el aparato y el cable de alimentación fuera del alcance de los niños menores de 8 años. Los niños no deben jugar con el aparato. Mantenga siempre vigilados a los niños para evitar que jueguen con el aparato.

★ El aparato puede ser utilizado por personas con una discapacidad física, sensorial, mental o motora o por personas que no dispongan de la experiencia ni de los conocimientos necesarios siempre que estén supervisadas por una persona responsable de su seguridad o si reciben instrucciones sobre el uso seguro del aparato y entienden los peligros inherentes al uso del mismo.

- Este aparato está diseñado exclusivamente para el uso doméstico.
- No deje el aparato sin vigilancia durante el funcionamiento.
- Utilice el aparato y los accesorios exclusivamente para el uso previsto. No utilice el aparato ni los accesorios para ninguna otra finalidad que las descritas en el manual.
- No utilice el aparato si alguno de sus componentes, accesorios o el cable o el enchufe están dañados o son defectuosos. Si algún componente, accesorio o el cable o el enchufe están dañados o son defectuosos, deben ser sustituidos por el proveedor o por un servicio técnico autorizado.
- No utilice el aparato cerca de bañeras, duchas, lavabos u otros recipientes que contengan agua.
- No sumerja el aparato debajo del agua o de otros líquidos. Si esto sucediera, desenchufe el aparato de la toma de corriente tan rápidamente como sea posible. No saque nunca el aparato del agua o de otros líquidos antes de haber desenchufado el aparato. Si el aparato ha estado sumergido en agua o en otros líquidos, no podrá volver a utilizarse.
- Asegúrese de que no pueda entrar agua en los puntos de conexión del cable eléctrico y del cable alargador.
- Mantenga el cable eléctrico alejado de fuentes de calor, del aceite y de bordes afilados.
- Antes del uso, compruebe siempre que la tensión de red sea la misma que se indica en la placa de características del aparato.
- Para una protección adicional, conecte el aparato a un grupo protegido por un interruptor diferencial con una corriente residual nominal que no supere los 30 mA.
- No haga funcionar el aparato mediante un temporizador externo o un sistema de control remoto independiente.
- Desenrolle siempre totalmente el cable eléctrico y, en su caso, el cable alargador. Asegúrese de que el cable eléctrico y, en su caso, el cable alargador no cuelguen por encima del borde de una superficie de trabajo, para evitar que puedan engancharse accidentalmente y que alguien pueda tropezarse.
- No tire del cable eléctrico para desconectar el enchufe de la red eléctrica.
- Desconecte el enchufe de la red eléctrica cuando el aparato no se esté utilizando.
- No utilice el aparato en el exterior. Coloque el aparato sobre una superficie estable y plana.
- Mantenga el aparato alejado de fuentes de calor. No coloque el aparato sobre superficies calientes ni cerca de llamas abiertas.
- Asegúrese de que sus manos están secas antes de tocar el aparato.
- Desconecte el enchufe de la red eléctrica antes del montaje o el desmontaje del aparato y antes de realizar actividades de limpieza o mantenimiento en el aparato.
- Aparatos con motor: tenga cuidado con los componentes afilados o móviles. Mantenga las manos alejadas de los componentes móviles durante el uso, la limpieza y el mantenimiento.
- Aparatos calefactores: espere hasta que el aparato se haya enfriado antes de tocar la carcasa y los componentes del aparato.
- Lea el capítulo LIMPIEZA Y MANTENIMIENTO sobre cómo limpiar las partes del aparato que entran en contacto con los alimentos.

- Si el cable de alimentación está dañado, deberá ser sustituido por el fabricante, el servicio de atención al cliente o personas cualificadas similares, al objeto de evitar situaciones peligrosas.
- Observe las reglas de higiene al preparar alimentos crudos.
- Extreme la precaución durante las operaciones de limpieza y mantenimiento.
- ATENCIÓN: ¡Superficie caliente! Las superficies provistas de este logotipo pueden llegar a calentarse muchísimo.

DESCRIPCIÓN DE LAS PIEZAS

(Ver página 2)

1 Placa de cocción
2 Asa
3 Drenaje de grasa
4 Bandeja recogegotas
5 Botón del termostato
6 Termostato extraíble

INTRODUCCIÓN

- Gracias a la plancha extralarga, todos pueden cocinar fácilmente juntos en la mesa.
- Equipado con un revestimiento antiadherente cerámico libre de PFAS, por lo que es fácil de limpiar.
- Apto para carne, pescado, verduras, huevos y tortitas.
- Se puede utilizar con poco aceite o mantequilla.
- Dimensiones de la superficie de cocción: 90 x 24 cm.
- El exceso de aceite y grasa se recoge en la bandeja extraíble.
- Termostato extraíble y ajustable con luz de encendido/apagado.
- Asas de tacto frío.

ANTES DEL PRIMER USO

- Retire todo el material de embalaje y los posibles adhesivos y deséchelos por separado para poder reciclarlos.
- Limpie el aparato según las instrucciones del capítulo LIMPIEZA Y MANTENIMIENTO.
- Es posible que salga algo de humo durante el primer uso. Esto es normal en elementos calefactores nuevos y cesará al cabo de poco tiempo. Este desarrollo de humo no es perjudicial.

USO

- Coloque el Multi Plate sobre una superficie estable y plana.
- Aunque el Multi Plate tiene una placa base que evita que la superficie de la mesa se caliente demasiado, recomendamos no colocar el Multi Plate sobre un mantel de plástico u otras superficies delicadas. En ese caso, utilice, por ejemplo, un mantel individual resistente que no sea de plástico o un posavasos resistente al calor y coloque el Multi Plate sobre él.
- Alrededor del Multi Plate debe haber espacio suficiente para que salga el calor y para que se ventile.
- Coloque el termostato (6) en el aparato.
- Deslice la bandeja recogegotas (4) debajo de la abertura del drenaje de grasa.
- Enchufe el aparato.
- Ajuste el termostato a la temperatura deseada. Gire el mando del termostato en el sentido de las agujas del reloj para aumentar la temperatura y en el sentido contrario para disminuirla.
- Espere hasta alcanzar la temperatura ajustada. El indicador de temperatura se encenderá y permanecerá encendido hasta que el Multi Plate haya alcanzado la temperatura ajustada. Después, el indicador se apagará.
- Para mantener la temperatura ajustada, la resistencia se encenderá brevemente de forma periódica. El indicador de temperatura también se encenderá y apagará.
- Ase los alimentos en el Multi Plate hasta que estén listos para el consumo.
- Experimente con la temperatura y el tiempo de cocción para obtener los mejores resultados.
- Los trozos pequeños de comida se asan o fríen mejor y más rápido que los trozos grandes.
- Dé la vuelta a los alimentos preferiblemente con una espátula de madera.
- Para evitar que se sequen, es mejor dar la vuelta a la carne y al pescado una sola vez.

INSTRUCCIONES ADICIONALES DE SEGURIDAD

- No vierta agua fría sobre un aparato encendido. El agua salpicará y dañará el Multi Plate.
- Tenga cuidado con el vapor y las salpicaduras al colocar alimentos y calentar ingredientes grasos.
- El Multi Plate se calienta mucho durante su uso. No toque el Multi Plate caliente. Toque las asas sólo cuando el Multi Plate esté caliente.
- No mueva el aparato cuando esté encendido o caliente. Utilice guantes de cocina si tiene que tocar el aparato.

LIMPIEZA Y MANTENIMIENTO

- Limpie el aparato después de cada uso.
- Después del uso, gire el botón del termostato (5) a cero.
- Retire el enchufe de la toma de corriente.
- Deje que el aparato se enfríe.
- Retire el termostato (6) del aparato.
- El termostato extraíble con cable debe mantenerse seco en todo momento.
- Limpie la plancha de asar y las piezas con un paño húmedo.
- No utilice objetos metálicos afilados ni productos de limpieza agresivos para el revestimiento antiadherente.
- La placa de cocción se puede limpiar con agua jabonosa. Séquela bien con un paño seco, especialmente en la conexión del termostato.

ES

ALMACENAMIENTO

- Primero, deje que el dispositivo se enfríe por completo y límpielo como se indica.
- Coloque el aparato de forma que no se produzcan daños.
- No coloque otros elementos sobre el dispositivo que puedan dañarlo.

CONDICIONES DE GARANTÍA

- La garantía se proporciona por 2 años a partir de la fecha de compra según el comprobante de compra, que también es el certificado de garantía.
- Diríjase a su distribuidor para reclamar su garantía.
- No hay garantía por defectos resultantes de un mal uso, desmontaje inadecuado, daños por caídas, golpes, etc.
- Estas condiciones de garantía tienen prioridad sobre los términos y condiciones generales.
- Esta garantía no cubre daños emergentes.
- Los daños a las placas debido a objetos punzantes no están cubiertos por la garantía.

SERVICIO

Si tiene preguntas sobre el uso del producto y las piezas de repuesto disponibles, consulte nuestro sitio web: **www.bourgini.com**.

Escanee el código con su teléfono para ir al sitio web:

PIEZAS DE REPUESTO DISPONIBLES

Descripción	Artículo	Número de pieza
Termostato	6	10.1913.90.01
Asa (1 pieza)	2	10.1913.90.02
Bandeja recogegotas	4	10.1913.90.03

ELIMINACIÓN DE RESIDUOS

Solo para países miembros de la UE:
Los aparatos eléctricos, accesorios y sus embalajes deben reutilizarse en la medida de lo posible de forma respetuosa con el medio ambiente. Por lo tanto, no debe eliminar estos materiales con los desechos domésticos.
De conformidad con la directiva europea de Residuos de Aparatos Eléctricos y Electrónicos (RAEE), 2002/96/CE, los aparatos usados que ya no puedan usarse deben recogerse por separado y reciclarse respetando el medio ambiente.

DESCARGO DE RESPONSABILIDAD

Sujeto a cambios. Las especificaciones pueden modificarse sin previo aviso.

ISTRUZIONI DI SICUREZZA

★ Leggere attentamente le istruzioni per l'uso prima dell'uso. Conservare le istruzioni per l'uso.

★ L'apparecchio può essere utilizzato, pulito e manutenuto da bambini di età pari o superiore a 8 anni se sorvegliati da una persona responsabile della loro sicurezza. Tenere l'apparecchio e il cavo di alimentazione fuori dalla portata dei bambini di età inferiore a 8 anni. I bambini non possono giocare con l'apparecchio. Sorvegliare sempre i bambini per evitare che giochino con l'apparecchio.

★ L'apparecchio può essere utilizzato da persone con ridotte capacità fisiche, sensoriali, mentali o motorie e da persone prive della necessaria esperienza e conoscenza se ricevono supervisione o istruzioni sull'uso dell'apparecchio da parte di una persona responsabile della loro sicurezza. se comprendono i rischi associati al suo utilizzo.

- Questo apparecchio è destinato esclusivamente all'uso domestico.
- Non lasciare l'apparecchio incustodito durante il funzionamento.
- Utilizzare l'apparecchio e gli accessori esclusivamente per l'uso previsto. Non utilizzare l'apparecchio o gli accessori per scopi diversi da quelli descritti nel manuale.
- Non utilizzare l'apparecchio se uno qualsiasi dei suoi componenti, accessori, cavo o spina sono danneggiati o difettosi. Se qualsiasi componente, accessorio, cavo o spina è danneggiato o difettoso, deve essere sostituito dal fornitore o da un centro di assistenza autorizzato.
- Non utilizzare l'apparecchio in prossimità di vasche da bagno, docce, lavandini o altri contenitori contenenti acqua.
- Non immergere il dispositivo sott'acqua o altri liquidi. Se ciò accade, scollegare l'apparecchio dalla presa il più rapidamente possibile. Non rimuovere mai l'apparecchio dall'acqua o da altri liquidi prima di scollegare l'apparecchio. Se l'apparecchio è stato immerso in acqua o altri liquidi, non può essere riutilizzato.
- Assicurarsi che l'acqua non possa entrare nei punti di collegamento del cavo di alimentazione e della prolunga.
- Tenere il cavo di alimentazione lontano da fonti di calore, olio e spigoli vivi.
- Prima dell'uso verificare sempre che la tensione di rete sia uguale a quella indicata sulla targhetta del dispositivo.
- Per una protezione aggiuntiva, collegare il dispositivo a un gruppo protetto da un interruttore differenziale con una corrente differenziale nominale non superiore a 30 mA.
- Non utilizzare l'apparecchio utilizzando un timer esterno o un sistema di controllo remoto indipendente.
- Srotolare sempre completamente il cavo elettrico ed eventualmente la prolunga. Assicurarsi che il cavo di alimentazione e, se applicabile, la prolunga non pendano dal bordo di una superficie di lavoro, per evitare di impigliarsi e inciampare accidentalmente.
- Non tirare il cavo di alimentazione per scollegare la spina di rete.
- Scollegare la spina di alimentazione quando l'apparecchio non è in uso.
- Non utilizzare il dispositivo all'aperto. Posizionare l'apparecchio su una superficie stabile e piana.
- Tenere il dispositivo lontano da fonti di calore. Non posizionare l'apparecchio su superfici calde o vicino a fiamme libere.
- Assicuratevi che le vostre mani siano asciutte prima di toccare l'apparecchio.
- Scollegare la spina dalla rete elettrica prima di montare o smontare l'apparecchio e prima di effettuare attività di pulizia o manutenzione sull'apparecchio.
- Elettrodomestici alimentati: fare attenzione ai componenti taglienti o in movimento. Tenere le mani lontane dai componenti in movimento durante l'uso, la pulizia e la manutenzione.
- Apparecchi di riscaldamento: attendere che l'apparecchio si sia raffreddato prima di toccare l'alloggiamento e i componenti dell'apparecchio.
- Leggere il capitolo PULIZIA E MANUTENZIONE su come pulire le parti dell'apparecchio che entrano in contatto con gli alimenti.

IT

- Se il cavo di alimentazione è danneggiato, deve essere sostituito dal produttore, dal servizio clienti o da personale qualificato per evitare situazioni pericolose.
- Osservare le norme igieniche durante la preparazione di cibi crudi.
- Usare la massima cautela durante le operazioni di pulizia e manutenzione.
- ATTENZIONE: superficie calda! Le superfici  contrassegnate da questo logo possono diventare molto calde.

DESCRIZIONE DELLE PARTI

(Vedi pagina 2)

1 Piastra di cottura
2 Manico
3 Scarico del grasso
4 Vassoio raccogligocce
5 Manopola del termostato
6 Termostato rimovibile

INTRODUZIONE

- Grazie alla piastra extra lunga, tutti possono cucinare facilmente insieme a tavola.
- Dotato di un rivestimento antiaderente in ceramica privo di PFAS, quindi facile da pulire.
- Adatto per carne, pesce, verdure, uova e frittelle.
- Può essere utilizzato con poco olio o burro.
- Dimensioni superficie di cottura: 90 x 24 cm.
- L'olio e il grasso in eccesso vengono raccolti nel vassoio raccogligocce estraibile.
- Termostato estraibile e regolabile con spia on/off.
- Manici atermici.

PRIMA DEL PRIMO UTILIZZO

- Rimuovere tutto il materiale di imballaggio e gli eventuali adesivi e smaltirli separatamente per il riciclaggio.
- Pulire l'apparecchio secondo le istruzioni riportate nel capitolo PULIZIA E MANUTENZIONE.
- Durante il primo utilizzo potrebbe apparire del fumo. Ciò è normale per gli elementi riscaldanti nuovi e si interrompe dopo un breve periodo. Questo sviluppo di fumo non è dannoso.

UTILIZZO

- Posizionare il Multi Plate su una superficie piana e stabile.
- Sebbene il Multi Plate sia dotata di una piastra di base che impedisce alla superficie del tavolo di diventare troppo calda, si consiglia di non posizionare il Multi Plate su una tovaglia di plastica o altre superfici delicate. In questo caso, utilizza ad esempio una tovaglietta robusta e non in plastica o un sottobicchiere resistente al calore e posizionaci sopra il Multi Plate.
- Intorno alla Multi Plate deve esserci spazio sufficiente per la fuoriuscita del calore e per la ventilazione.
- Posizionare il termostato (6) sull'apparecchio.
- Far scorrere il vassoio raccogligocce (4) sotto l'apertura dello scarico del grasso.
- Collegare l'apparecchio.
- Impostare il termostato alla temperatura desiderata. Ruotare la manopola del termostato in senso orario per aumentare la temperatura e in senso antiorario per diminuirla.
- Attendere il raggiungimento della temperatura impostata. L'indicatore della temperatura si accenderà e rimarrà acceso finché il Multi Plate non avrà raggiunto la temperatura impostata. Successivamente, l'indicatore si spegnerà.
- Per mantenere la temperatura impostata, la resistenza si accenderà periodicamente brevemente. Anche l'indicatore della temperatura si accenderà e spegnerà.
- Grigliare il cibo nella piastra multipla fino al momento di mangiarlo.
- Sperimenta la temperatura e il tempo di cottura per ottenere i migliori risultati.
- Piccoli pezzi di cibo grigliano o friggono meglio e più velocemente dei pezzi grandi.
- Girare gli alimenti preferibilmente con una spatola di legno.
- Per evitare che si secchino, è meglio girare carne e pesce una sola volta.

ULTERIORI ISTRUZIONI DI SICUREZZA

- Non versare acqua fredda sull'apparecchio acceso. L'acqua schizza e danneggerà il Multi Plate.
- Fare attenzione al vapore e agli schizzi quando si posizionano gli alimenti e si riscaldano gli ingredienti grassi.
- Il Multi Plate diventa molto calda durante l'uso. Non toccare la piastra multipla calda. Toccare le maniglie solo quando il Multi Plate è calda.
- Non spostare l'apparecchio quando è acceso o caldo. Utilizzare guanti da cucina se è necessario toccare l'apparecchio.

PULIZIA E MANUTENZIONE

- Pulire l'apparecchio dopo ogni utilizzo.
- Dopo l'uso ruotare la manopola del termostato (5) sullo zero.
- Rimuovere la spina dalla presa.
- Lasciare raffreddare l'apparecchio.
- Rimuovere il termostato (6) dall'apparecchio.
- Il termostato cablato rimovibile deve essere mantenuto sempre asciutto.
- Pulire la piastra e le parti con un panno umido.
- Non utilizzare oggetti metallici appuntiti o prodotti detergenti aggressivi sul rivestimento antiaderente.
- La piastra di cottura può essere pulita con acqua saponata. Asciugare accuratamente la piastra con un panno asciutto, in particolare il collegamento del termostato.

MAGAZZINAGGIO

- Innanzitutto, lasciare raffreddare completamente il dispositivo e pulirlo come indicato.
- Posizionare l'apparecchio in modo che non si verifichino danni.
- Non posizionare altri oggetti sul dispositivo che potrebbero danneggiarlo.

CONDIZIONI DI GARANZIA

- La garanzia è prevista per 2 anni dalla data di acquisto in base alla prova d'acquisto, che costituisce anche il certificato di garanzia.
- Contatta il tuo rivenditore per richiedere la garanzia.
- Non vi è alcuna garanzia per difetti derivanti da uso improprio, smontaggio improprio, danni dovuti a cadute, urti, ecc.
- Le presenti condizioni di garanzia prevalgono sulle condizioni generali.
- Questa garanzia non copre i danni consequenziali.
- I danni alle piastre dovuti ad oggetti appuntiti non sono coperti da garanzia.

SERVIZIO

Se avete domande sull'uso del prodotto e sui pezzi di ricambio disponibili, consultate il nostro sito web: **www.bourgini.com**.

Scansiona il codice con il tuo telefono per andare al sito web:

PEZZI DI RICAMBIO DISPONIBILI

Descrizione	Articolo	Numero di parte
Termostato	6	10.1913.90.01
Maniglia (1 pezzo)	2	10.1913.90.02
Vassoio raccogligocce	4	10.1913.90.03

SMALTIMENTO DEI RIFIUTI

Solo per i paesi membri dell'UE:
Gli apparecchi elettrici, gli accessori e i relativi imballaggi devono essere riutilizzati, per quanto possibile, nel rispetto dell'ambiente. Pertanto, non smaltire questi materiali con i rifiuti domestici. Secondo la direttiva europea sui rifiuti di apparecchiature elettriche ed elettroniche (RAEE), 2002/96/CE, gli apparecchi usati che non possono più essere utilizzati devono essere raccolti separatamente e riciclati in modo rispettoso dell'ambiente.

DISCLAIMER

Soggetto a modifiche. Le specifiche possono essere modificate senza preavviso.

House of OU Brands B.V.
NL-4835 JB no 6
Breda
The Netherlands

June 2026 V1 10.1913.01.00

© House of OU Brands B.V.

www.bourgini.com